DATAPROJEKTOR

XJ-UT331X/XJ-UT311WN*/ XJ-UT351W/XJ-UT351WN*

*Nätverksmodeller

Instruktionshäfte

- Läs noga ”Säkerhetsföreskrifter” och ”Driftsföreskrifter” i dokumentet ”Läs detta först” och se till att använda produkten på korrekt sätt.
- Spara instruktionshäftet på ett säkert ställe för framtida behov.
- Besök webbplatsen nedan för den senaste versionen av detta instruktionshäfte.
  http://world.casio.com/manual/projector/

CASIO®

- DLP är ett registrerat varumärke tillhörigt Texas Instruments i USA.
- Microsoft och Windows är registrerade varumärken eller varumärken tillhöriga Microsoft Corporation i USA och andra länder.
- HDMI, HDMI-logotypen och High-Definition Multimedia Interface är varumärken eller registrerade varumärken tillhöriga HDMI Licensing, LLC.
- PJLink är ett patentsökt varumärke eller ett registrerat varumärke i Japan, USA och andra länder och områden.
- Crestron och Crestron Connected är registrerade varumärken tillhöriga Crestron Electronics, Inc. i USA.
- AMX är ett registrerat varumärke tillhörigt AMX LLC i USA.
- XGA är ett registrerat varumärke tillhörigt IBM Corporation i USA.
- Övriga företags- och produktnamn kan vara registrerade varumärken eller varumärken tillhöriga respektive ägare.
- Delar av denna produkt är delvis baserade på arbete utfört av Independent JPEG Group.

- Rätt till ändring av innehållet i detta instruktionshäfte utan föregående meddelande förbehålles.
- Kopiering av detta instruktionshäfte, helt eller delvis, är förbjudet. Instruktionshäftet får endast användas för personligt bruk. Annat bruk kräver uttryckligt tillstånd från CASIO COMPUTER CO., LTD.
- CASIO COMPUTER CO., LTD. påtar sig inget ansvar för förlorade intäkter eller krav från tredje man till följd av användning av denna produkt eller detta instruktionshäfte.
- CASIO COMPUTER CO., LTD. påtar sig inget ansvar för förluster eller förlorade intäkter på grund av dataförlust orsakad av felfunktion eller underhåll av produkten eller till följd av någon annan anledning.
- Skärmexemplen som visas i detta instruktionshäfte är endast för illustrativa syften och kan skilja sig en aning från de bilder som produkten faktiskt framställer.
- Alla skärmbilder i detta instruktionshäfte är hämtade från den engelska versionen. En del av de termer som används i den förklarande texten är också baserade på vad som visas på skärmen i den engelska versionen.

Innehåll

Säkerhetsföreskrifter 6

Driftsföreskrifter 12

Angående ljuskällan 12

Ljusutstrålning från projektorn 12

Föreskrifter gällande laser och hög temperatur (se etiketten på projektorn) 13

Övriga föreskrifter 14

Att observera vid hantering av projektorn efter användning 15

Förberedelser 16

Uppackning 16

Manövreringssteg för projicering 16

Allmän översikt 17

In/utgångar 18

Uppställning av projektorn 19

Att observera vid uppställning 19

Anslutning av extern enhet 20

Skydd för den trådlösa adaptern YW-40 22

Montering och demontering av kabelskyddet 22

Fjärrkontroll 23

Manövrering av projektorn 24

Grundläggande bild- och ljudmanövrering vid projicering 24

Lista över grundläggande manövrering 24

Detaljer kring ingångskällor 26

Ljuskontroll 27

Digital skärmväxling 28

Projicering av testmönster 28

Ändring av ljudinmatning 29

Manöverpanelslås 29

Konfigurering av inställningar för fjärrkontrolls-ID och projektor-ID.....30
Användning av presentationstimern (TIMER) 30
För att ta fram timern 30
För att ta fram timerns funktionsmeny 30
För att konfigurera timerinställningar.....31
Timermanövrering.....31
Användning av inställningsmenyn (MENU).....32
Inställningar på inställningsmenyn 32
Lösenordsskydd 38
Om lösenordet glöms bort … 39
Projicering från USB-ingångskälla (gäller endast nätverksmodell).....39
Uppspelningsbara filer.....39
USB-minnesenheter som stöds.....39
Anslutning av USB-minnesenheter till projektorn 40
Projicering av filer från en USB-minnesenhet.....40
Manövrering under pågående bildfilsprojicering.....41
Manövrering under pågående filmfilsprojicering.....41
Inställningsposter i Filtittare 42
Manövrering av filmeny.....42
Autokörning.....43
Felsökning för Filtittare 43
Felmeddelanden i Filtittare.....44
Projicering av skärmbilden hos en grafräknare 45
För att projicera skärmbilden hos en grafräknare.....45

Rengöring av projektorn..... 46

Rengöring av projektorns utsida 46
Rengöring av objektivet.....46
Rengöring av ventilationshål 46

Felsökning..... 47

Indikatorer 47
Felindikatorer och varningsmeddelanden 47
Felsökning på projektorn.....49

Bilaga 51

Strömförsörjning av extern utrustning.....51

Uppdatering av fasta program och överföring av en användarlogotyp.....52

Montering av projektorn på en vägg 52

Användning av utgången MONITOR OUT.....53

Projektionsavstånd och dukstorlek 54

Inställning av bildformat och projektionsbild.....55

RS-232C-styrning av projektorn 57

Tekniska data 60

Säkerhetsföreskrifter

Vi tackar för valet av denna produkt från CASIO. Läs noga dessa ”Säkerhetsföreskrifter” innan produkten tas i bruk. Läs också igenom hela detta instruktionshäfte och förvara det sedan på en säker plats för framtida referensbehov.

Angående säkerhetssymboler

Olika symboler används i detta instruktionshäfte och på själva produkten för att garantera säkert bruk och skydda dig och andra mot personella och materiella skador. Symbolernas innebörd förklaras nedan.

Fara	Denna symbol anger information som ej får ignoreras eller utföras felaktigt då detta medför risk för dödsfall eller allvarlig personskada.
Varning	Denna symbol anger information som ej får ignoreras eller utföras felaktigt då detta kan skapa risk för dödsfall eller allvarlig personskada.
Observera	Denna symbol anger information som ej får ignoreras eller utföras felaktigt då detta kan leda till risk för personella eller materiella skador.

Ikonexempel

En triangel anger att användaren bör iaktta stor försiktighet. Exemplet till vänster anger risk för elstötar.

En cirkel med ett snedstreck anger att en viss åtgärd inte får utföras. Figuren inuti cirkeln anger den specifika åtgärd det gäller. Exemplet till vänster anger att isärtagning är förbjudet.

En svart cirkel anger att en viss åtgärd måste utföras. Figuren inuti cirkeln anger den specifika åtgärd det gäller. Exemplet till vänster anger att nätkabeln måste kopplas loss från nätuttaget.

Försiktighetsåtgärder vid användning

⚠ Varning

- **Vuxen tillsyn krävs alltid när småbarn är närvarande, särskilt när det finns risk för att småbarn kommer i kontakt med projektorn.**
- **Rök, odör, värme och andra onormala fenomen**

Avbryt omedelbart användning av projektorn om rök, underlig lukt eller något annat onormalt tillstånd upptäcks. Fortsatt användning medför risk för brand och elstötar. Utför omedelbart följande åtgärder.

1. Koppla loss projektorns nätkabel.
2. Kontakta den ursprungliga återförsäljaren eller en av CASIO auktoriserad serviceverkstad.

- **Fel**

Avbryt omedelbart användning av projektorn, om bilden ter sig onormal eller om något annat onormalt inträffar trots att projektorn manövreras på korrekt sätt. Fortsatt användning medför risk för brand och elstötar. Utför omedelbart följande åtgärder.

1. Slå av projektorn.
2. Koppla loss projektorns nätkabel.
3. Kontakta den ursprungliga återförsäljaren eller en av CASIO auktoriserad serviceverkstad.

● Nätkabel

Felaktig hantering av nätkabeln medför risk för brand och elstötar.
Observera alltid noga följande punkter.

- Se till att endast använda de tillbehör som medföljer projektorn.
- Anslut endast till en strömkälla vars spänning överensstämmer med den som specificeras för projektorn.
- Anslut inte alltför många apparater till samma nätuttag.
- Led inte nätkabeln i närheten av en spis.
- Använd inte nätkabeln som medföljer projektorn till någon annan utrustning.
- Anslut inte någon annan apparat till samma nätuttag som projektorn. Om en förlängningskabel används, så kontrollera att dess amperemärkning är kompatibel med den strömförbrukning som anges för projektorn.
- Använd aldrig nätkabeln medan den fortfarande är ihoprullad.
- Använd ett lättillgängligt nätuttag, så att nätkabeln snabbt kan kopplas loss vid behov.

En skadad nätkabel medför risk för brand och elstötar.
Observera alltid noga följande punkter.

- Placera aldrig tunga föremål ovanpå nätkabeln och håll den borta från värme.
- Se till att nätkabeln inte kläms mellan väggen och ställningen eller bordet på vilken projektorn är placerad och täck aldrig över nätkabeln med en kudde, filt eller liknande.
- Försök aldrig att på något sätt modifiera nätkabeln, låta den bli skadad eller böja den alltför kraftigt.
- Vrid inte nätkabeln och dra inte i den.

Vidrör aldrig nätkabeln eller kontakten med våta händer.
Det medför risk för elstötar.

- Se till att alltid använda den medföljande nätkabeln, när projektorn används i det land där den köptes. Vid användning av projektorn i ett annat land måste du införskaffa en nätkabel som lämpar sig för nätspänningen i aktuellt land. Se också till att du är medveten om de säkerhetsföreskrifter som gäller i landet.

Se till att projektorn är på en plats där inget husdjur eller annat djur kommer åt den och koppla loss nätkabeln från nätuttaget, innan projektorn lämnas utan tillsyn. En söndertuggad nätkabel kan orsaka kortslutning och medföra risk för brand.

● Vatten och främmande föremål

Låt aldrig vatten tränga in i projektorn. Vatten medför risk för brand och elstötar.

Placera aldrig en blomvas eller någon annan vattenfylld behållare ovanpå projektorn. Vatten medför risk för brand och elstötar.

Vatten, andra vätskor eller andra främmande föremål (metallbitar o.dyl.) som tränger in i projektorn medför risk för brand och elstötar. Utför omedelbart följande åtgärder, om någonting råkar tränga in i projektorn.

1. Slå av projektorn.
2. Koppla loss projektorns nätkabel.
3. Kontakta den ursprungliga återförsäljaren eller en av CASIO auktoriserad serviceverkstad.

● Isärtagning och modifiering

Försök aldrig ta isär eller på något sätt modifiera projektorn. Projektorn innehåller många högspänningsförande komponenter som kan orsaka elstötar och brännskador. Observera också att problem orsakade av otillåten isärtagning eller modifiering av projektorn inte täcks av garantin och inte berättigar till reparation av CASIO.

Överlåt all intern inspektion, justeringar och reparationer till den ursprungliga återförsäljaren eller en av CASIO auktoriserad serviceverkstad.

● Slag och stötar

Fortsatt användning av projektorn efter att den har skadats på grund av att den tappats eller utsatts för annan ovarsam behandling medför risk för brand och elstötar. Utför omedelbart följande åtgärder.

1. Slå av projektorn.
2. Koppla loss projektorns nätkabel.
3. Kontakta den ursprungliga återförsäljaren eller en av CASIO auktoriserad serviceverkstad.

● Kassering genom förbränning

Försök aldrig kassera projektorn genom att bränna den. Det kan orsaka explosion och medföra risk för brand och personskador.

● Ljusutstrålning från projektorn

- Titta aldrig direkt in i objektivet eller något ventilationshål för luftintag/luftutsläpp medan lampan är tänd. Kontrollera innan projektorn slås på att ingen annan tittar direkt in i objektivet eller något ventilationshål för luftintag/luftutsläpp. Det kraftiga ljus som avges av projektorn kan orsaka synskador.
- Försök inte rikta om eller återkasta projektorns ljusstråle med hjälp av ett förstoringsglas, en spegel eller något liknande föremål och håll eller placera aldrig ett sådant föremål i vägen för projektorns ljusstråle. Brutet eller återkastat ljus kan stråla in i en persons ögon och medföra risk för ögonskada.

● Blockering av ventilationshål

Se till att ventilationshålen aldrig blockeras. Det kan orsaka intern överhettning och medföra risk för brand och allvarliga skador på projektorn. Undvik också att vidröra projektorn under användning då det finns heta delar som kan orsaka brännskador. Observera alltid noga följande punkter.

- Lämna ett avstånd på minst 6 cm mellan framsidan på projektorn (varifrån ljus avges) och projektionsytan (duken). Lämna ett avstånd på minst 30 cm mellan andra ytor och de övriga sidorna på projektorn.
- Placera inte projektorn på ett instängt ställe med undermålig luftcirkulation.
- Täck aldrig över projektorn med en filt eller liknande.
- Placera projektorn på ett stadigt, plant underlag vid användning. Placera aldrig projektorn på en matta, en filt, en handduk, en dyna eller något annat mjukt underlag.
- Placera aldrig projektorn stående på sidan under användning.

● Projektorns hölje

Öppna aldrig projektorns hölje. Det medför risk för elstötar.

● Rengöring

Var noga med att slå av projektorn och koppla loss nätkabeln från nätuttaget före rengöring. Underlåtenhet att göra det medför risk för elstötar.

● Ventilationshål för luftutsläpp

Ventilationshålen för luftutsläpp blir väldigt heta medan projektorn är igång. Vidrör dem aldrig. Det medför risk för brännskador. Områdena runt ventilationshålen för luftutsläpp blir också väldigt varma. Placera aldrig föremål tillverkade av plast eller andra värmekänsliga material nära eller under projektorn. Föremålen kan då bli deformerade eller missfärgade.

● Placering

Placera inte projektorn på någon av följande typer av platser. Det medför risk för brand eller elstötar.

- Nära ett område utsatt för kraftiga vibrationer
- Ett område utsatt för stora mängder fukt eller damm
- I ett kök eller annat område utsatt för oljig rök
- Nära ett element, på en uppvärmd matta eller i ett område utsatt för starkt solljus
- Ett område utsatt för extremt höga eller låga temperaturer (tillåten driftstemperatur är 5°C till 35°C).

● Tunga föremål

Placera aldrig tunga föremål på projektorn och kliv aldrig på projektorn. Det medför risk för brand eller elstötar.

● Vatten

Placera aldrig projektorn i ett badrum eller på något annat ställe där den kan utsättas för vattenstänk.

● Ostadig placering

Placera aldrig projektorn på ett ostadigt underlag eller en hög hylla. Projektorn kan då falla, vilket medför risk för personskador.

● Användning av projektorn på ett rullbord

Om projektorn placeras på ett rullbord, så se till att alltid låsa hjulen när rullbordet ska stå stilla.

● Åskväder

Vidrör aldrig nätkabelns stickkontakt vid åskväder.

● Fjärrkontroll

Försök aldrig ta isär eller på något sätt modifiera fjärrkontrollen. Det medför risk för elstötar, brännskador och andra personskador. Överlåt all intern inspektion, justeringar och reparationer till den ursprungliga återförsäljaren eller en av CASIO auktoriserad serviceverkstad.

Låt aldrig fjärrkontrollen bli våt. Vatten medför risk för brand och elstötar.

● Radiovågor från den trådlösa adaptern YW-40 (medföljande eller separat inköpt)

Använd aldrig denna produkt inuti ett flygplan eller ett sjukhus eller på någon annan plats där användning av dylik apparatur är förbjuden. Radiovågor kan påverka driften av elektronisk och medicinsk utrustning och orsaka olyckor.

Använd inte denna produkt i närheten av elektroniska precisionsinstrument eller elektroniska apparater som hanterar svaga radiosignaler. Radiovågor kan påverka driften av sådan utrustning och orsaka olyckor.

- Om du använder en hjärtstimulator eller någon annan elektronisk medicinsk apparat, så rådgör alltid med din läkare eller tillverkaren av apparaten innan denna produkt används.

● Använd inte lättantändliga gassprejer i närheten

Spreja inte lättantändlig gas in i eller i närheten av projektorn. Gasen kan antändas och medföra risk för brand.

⚠ Observera

● Nätkabel

Felaktig hantering av nätkabeln medför risk för brand och elstötar. Observera alltid noga följande punkter.

- Håll alltid i stickkontakten och dra inte i kabeln, när nätkabeln ska kopplas loss.
- För in stickkontakten så långt det går i nätuttaget.
- Koppla loss projektorn från nätuttaget efter avslutad användning.
- Koppla alltid loss projektorn från nätuttaget, när projektorn inte ska användas på ett bra tag.
- Koppla loss nätkabeln och använd en torr trasa eller dammsugare till att avlägsna damm runt stiften på stickkontakten minst en gång om året.
- Använd aldrig rengöringsmedel till att rengöra nätkabeln, särskilt stickkontakten och uttaget.
- Var noga med att slå av projektorn och koppla loss nätkabeln från nätuttaget, innan projektorn flyttas.

● Reservkopia av viktiga data

Var noga med att hålla separata skriftliga uppgifter av all data som lagrats i projektorns minne. Minnesdata kan förloras till följd av funktionsfel, underhåll etc.

● Kontrollera att ingenting befinner sig framför objektivet och blockerar ljuset.

Ett föremål framför objektivet utgör en brandrisk.

● Linseffekt

Rikta aldrig projektorn mot ett akvarium eller annat föremål som kan framkalla en linseffekt medan ljuskällan är tänd. Det medför risk för brand.

● Objektiv

Vidrör aldrig objektivet med fingrarna.

● **Trådlös adapter YW-40 (medföljande eller separat inköpt)**

Förvara den trådlösa adaptern utom räckhåll för småbarn. En trådlös adapter som råkar sväljas kan orsaka andningssvårigheter och medföra en livshotande situation.

Föreskrifter för batteri

⚠ Fara

Vidta omedelbart följande åtgärder, om läckande vätska från ett alkaliskt batteri skulle råka hamna i ögonen.

1. Gnugga inte ögonen! Skölj ögonen med rent vatten.
2. Uppsök omedelbart läkare. Underlåtenhet att agera omedelbart kan leda till synförlust.

⚠ Varning

Felaktigt bruk av batterier kan göra att de läcker och missfärgar omgivande delar, eller exploderar och orsakar brand och personskador. Observera alltid noga följande punkter.

- Försök aldrig att ta isär batterier och låt dem inte kortslutas.
- Utsätt inte batterier för hög värme och försök aldrig att bränna dem.
- Använd aldrig gamla och nya batterier tillsammans.
- Använd aldrig olika typer av batterier tillsammans.
- Försök aldrig att ladda batterierna.
- Var noga med att batterierna sätts i med polerna vända åt rätt håll.

⚠ Observera

Felaktigt bruk av batterier kan göra att de läcker och missfärgar omgivande delar, eller exploderar och orsakar brand och personskador. Observera alltid noga följande punkter.

- Använd endast den typ av batterier som specificeras för fjärrkontrollen.

● **Förbrukade batterier**

Var noga med att ta ur batterier från fjärrkontrollen så snart de blivit förbrukade.

- Ta alltid ut batterierna ur fjärrkontrollen om den inte ska användas under en längre tid.

● **Kassering av batterier**

Se till att förbrukade batterier kasseras i enlighet med gällande lagar och lokala bestämmelser.

Magnetism

⚠ Observera

Projektorn har en inbyggd magnet. Den bör därför inte användas i närheten av en person som bär hjärtstimulator eller någon annan elektrisk medicinsk apparat. Om problem uppstår, så flytta projektorn bort från personen som upplever problemet och kontakta en läkare angående råd.

Håll projektorn borta från datadisketter, magnetkort, magnetband, förköpskort, checkar och andra medier som använder sig av magnetisk registrering. Projektorn kan förvanska data lagrat på magnetiska medier.

Övrigt

⚠ Observera

Ansamling av damm inuti projektorn för att projektorn inte har rengjorts under lång tid medför risk för brand och olycka och kan orsaka försämrad projektionsljusstyrka. Kontakta den ursprungliga återförsäljaren eller en av CASIO auktoriserad serviceverkstad en gång om året för rengöring av projektorns insida. Observera att rengöring inte är kostnadsfritt.

- **Se till att följa alla lokala lagar och bestämmelser som gäller och ta inte isär projektorn när den kasseras.**

Angående ljuskällan

- Projektorns ljuskälla använder sig av en laser och en lysdiod (LED).
- Ljuskällan har en nominell livslängd på cirka 20 000 timmar. Den verkliga livslängden avgörs dock av användningsförhållanden, inställningar valda på inställningsmenyn och skillnader mellan varje enskild ljuskälla.
- Ljuskällan har en garanti som gäller under den period som anges på garantibeviset eller i 6 000 timmar, beroende på vilket som kommer först.
- Om ljuskällan inte lyser alls eller dess ljusstyrka har försvagats märkbart, så betyder det att slutet på ljuskällans livslängd har nåtts. Kontakta den ursprungliga återförsäljaren eller en av CASIO auktoriserad serviceverkstad angående lampbyte. Observera att problem orsakade av otillåten isärtagning eller modifiering av projektorn inte täcks av garantin och inte berättigar till reparation av CASIO.

Ljusutstrålning från projektorn

- Titta aldrig direkt in i objektivet medan ljuset är tänt. Särskild uppmärksamhet krävs när småbarn är närvarande.

Föreskrifter gällande laser och hög temperatur (se etiketten på projektorn)

Föreskrifter för laser

Etikett ① gällande utanför USA: Denna projektor är en laserapparat av klass 1 i enlighet med IEC 60825-1: 2014.

Etikett ② gällande i USA: Denna projektor är en laserapparat av klass 2 i enlighet med IEC 60825-1: 2007.

- Projektorn har en inbyggd lasermodul. Isärtagning eller modifiering är mycket farligt och bör aldrig försöka utföras.
- En manövrering eller justering som inte specifikt anges i instruktionshäftet skapar risk för exponering för farlig laserstrålning.

Föreskrifter gällande ventilationshål för luftutsläpp (etikett ③)

	● Ventilationshålen för luftutsläpp blir väldigt varma vid projicering. Vidrör aldrig ventilationshålen och se till att de inte blockeras. ● Stoppa aldrig in främmande föremål i hålen.

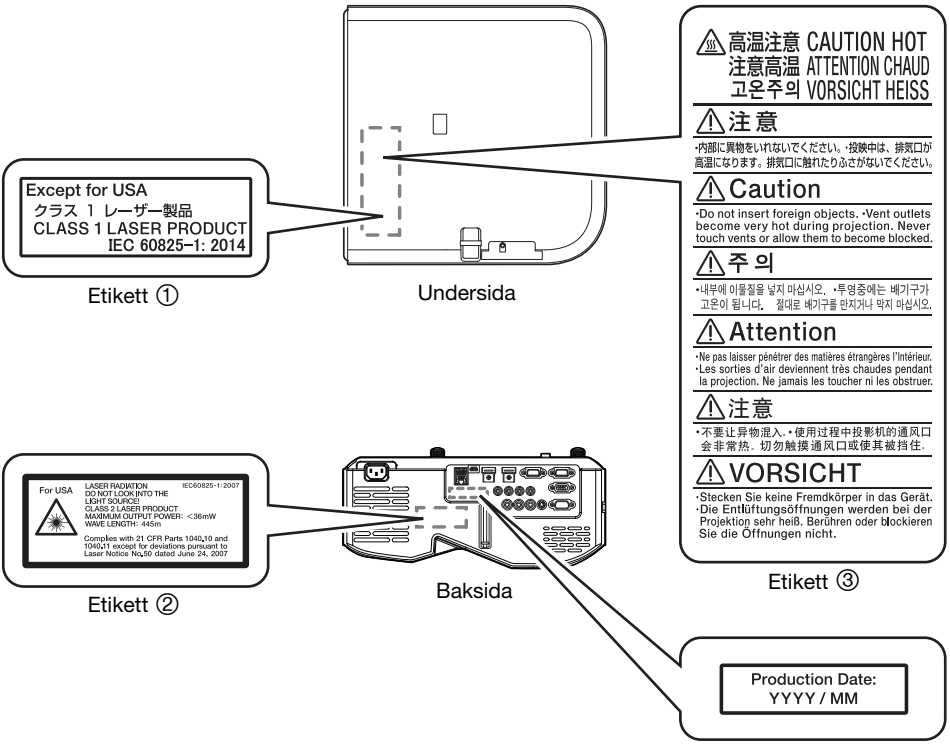

Övriga föreskrifter

Denna projektor består av ett stort antal precisionskomponenter. Observera noga det följande för att kunna lagra data på rätt sätt och undvika fel.

- **Använd eller förvara aldrig projektorn på följande platser. Det medför risk för funktionsfel och skador på projektorn.**
  - Platser utsatta för elektrostatisk laddning
  - Platser utsatta för extrem värme eller kyla
  - Extremt fuktiga platser
  - Platser utsatta för hastiga temperaturväxlingar
  - Väldigt dammiga platser
  - På ett vingligt, lutande eller på annat sätt ostadigt underlag
  - Platser där den kan utsättas för vattenstänk
  - Platser där stora mängder matos eller annan rök förekommer
  - Platser där den kan drabbas av saltskador
  - Platser där frätande gas (t.ex. svavelgas från varma källor) alstras
- **Se till att fjärrkontrollens signalmottagare inte utsätts för lysrörsbelysning, solljus eller annan stark belysning. Starkt ljus kan orsaka funktionsfel.**
- **Följ anvisningarna nedan för att inte utsätta projektorn för riskabla förhållanden. Sådana förhållanden medför risk för funktionsfel och skador på projektorn.**
  - Undvik områden utsatta för extremt höga eller låga temperaturer (tillåten driftstemperatur är 5°C till 35°C).
  - Placera aldrig tunga föremål på projektorn och kliv aldrig på projektorn.
  - Låt aldrig främmande föremål tränga in i projektorn.
  - Placera aldrig en blomvas eller någon annan vattenfylld behållare ovanpå projektorn.
- **Var alltid försiktig så att inga fingrar kommer i kläm under projektorn, när projektorn ska ställas ner, förflyttas eller riktas om.**
- **Lämna aldrig kvar urladdade batterier i fjärrkontrollen under en längre tid.**

Urladdade batterier kan läcka och orsaka fel eller skador på fjärrkontrollen. Se till att byta ut batterierna minst en gång per år, oberoende av hur mycket fjärrkontrollen används under denna tid.

- **Rengör med en torr, mjuk trasa.**

Använd en mjuk trasa som fuktats i en svag lösning av vatten och ett milt rengöringsmedel, om svårborttagna fläckar förekommer. Vrid ur trasan ordentligt före rengöring. Använd aldrig thinner, bensol eller andra flyktiga lösningar till att rengöra projektorn. Sådana lösningar kan fila bort markeringar och lämna fläckar på höljet.

- **Saknade bildpunkter**

Denna projektor är tillverkad med den mest avancerade digitala teknik som är tillgänglig idag, men det kan dock hända att ett litet antal bildpunkter inte uppträder på skärmen. Detta är normalt och tyder inte på något fel.

- **Utsätt inte projektorn för kraftiga stötar vid projicering.**

Den projicerade bilden blir blank ett kort ögonblick, om projektorn råkar utsättas för en kraftig stöt. Bilden visas på nytt efter en stund, men det kan då hända att den är missfärgad eller att ett felmeddelande också visas.

Om den projicerade bilden är missfärgad, så välj den aktuella ingångskällan på nytt. Om den projicerade bilden ändå inte återfår rätt färger, så slå av och sedan åter på strömmen till projektorn.

Om bilden visas igen med ett felmeddelande, så åtgärda problemet i enlighet med indikatorbeskrivningarna under ”Felindikatorer och varningsmeddelanden” (s. 47).

- **Använd ett nätuttag nära projektorn. Använd alltid projektorn så att nätkabeln lätt kan kopplas loss.**
- **Den trådlösa adaptern YW-40 (medföljande eller separat inköpt) stöder endast 2,4 GHz-bandet.**

● Trapetskorrigering och bildkvalitet

När trapetskorrigering utförs blir bilden en aning komprimerad innan den projiceras. Detta kan leda till att bilden förvrängs eller att bildkvaliteten försämras. Ändra i så fall inriktning på projektorn och/eller duken i enlighet med bilderna under ”Uppställning av projektorn” (s. 19).

För att uppnå bästa möjliga bildkvalitet bör trapetskorrigering kopplas ur och projektorn placeras så att den är riktad rakt mot duken.

- Även om garantiperioden för projektorn fortfarande gäller, så får du betala för en reparation om ett problem beror på att projektorn använts konstant under för lång tid (såsom 24 timmar) eller om anvisningarna under ”Att observera vid uppställning” (s. 19) inte följts vid uppställning och användning av projektorn.
- Användning vid hög omgivningstemperatur eller i miljöer utsatta för stora mängder damm, matos, tobaksrök eller andra typer av rök kan förkorta tidsintervallerna för utbyte av optisk motor och andra komponenter. Notera att sådant utbyte inte är kostnadsfritt. Kontakta en av CASIO auktoriserad serviceverkstad angående detaljer kring tidsintervaller och avgifter för utbyte.

● Fuktbildning

Förflyttning av projektorn från ett kallt till ett varmt rum, påslagning av ett värmeelement i ett kallt rum och liknande förändringar kan leda till att fukt (imma) bildas på projektorns objektiv och/eller inuti projektorn, vilket medför att den projicerade bilden ter sig oskarp och kan ge upphov till felfunktion och andra problem. Slå i så fall av projektorn och vänta en stund tills fukten har avdunstat av sig själv. Därefter kan bilder projiceras normalt.

● Strömförsörjning av extern utrustning

När strömmen till projektorn slås av bryts även strömmen till extern utrustning. Observera att strömtillförseln även bryts när projektorn slås av på grund av omstart vid automatisk driftkontroll eller automatiskt strömavslag, vid felfunktion eller av annan anledning. Beroende på vilken extern utrustning som används kan det vid avbrott i strömtillförseln hända att data som redigeras förloras eller förvanskas. Ta för vana att med jämna mellanrum spara data på extern utrustning som strömförsörjs via projektorn. Observera att CASIO COMPUTER CO., LTD. inte kan hållas ansvarig för någon förlust eller förvanskning av data.

Att observera vid hantering av projektorn efter användning

Projektorns ventilationshål för luftutsläpp och områdena runt ventilationshålen blir väldigt varma vid användning och förblir varma en stund efter att projektorn slagits av. Projektorn bör därför hållas enligt bilden, när den ska flyttas.

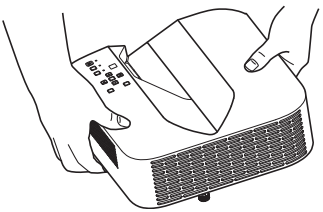

Uppackning

Kontrollera vid uppackning av projektorn att samtliga föremål nedan återfinns i förpackningen.

- Projektor
- Trådlös fjärrkontroll YT-131 (XJ-UT311WN, XJ-UT351WN)
- Trådlös fjärrkontroll YT-160 (XJ-UT331X, XJ-UT351W)
- Testbatterier (storl. AAA × 2)
- Nätkabel
- Kabelskydd
- Bladet ”Säkerhetsföreskrifter”
- Bladet ”Läs detta först”
- Garanti
- Trådlös adapter YW-40 (endast XJ-UT311WN)

Manövreringssteg för projicering

I detta avsnitt beskrivs stegvis de åtgärder som behöver utföras för att starta projicering.

1. Sätt i testbatterierna som medföljer projektorn i fjärrkontrollen.

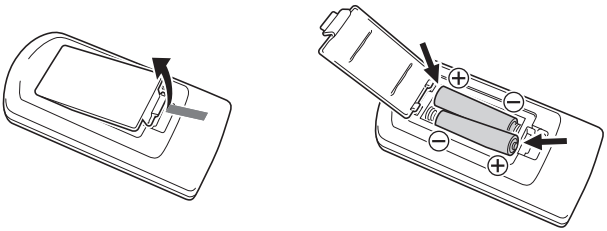

- Använd endast alkaliska batterier till att driva fjärrkontrollen.

2. Placera projektorn på ett arbetsbord, ett skrivbord eller en ställning med en jämn och stabil yta och se till att lämna tillräckligt stort utrymme runt projektorn.

- ”Säkerhetsföreskrifter” (s. 6), ”Driftsföreskrifter” (s. 12)
- ”Uppställning av projektorn” (s. 19), ”Att observera vid uppställning” (s. 19)

För att kunna montera projektorn på en vägg behöver särskilda monteringsjärn köpas. Kontakta den återförsäljare som sålt projektorn angående detaljer.

3. Justera projektorns vertikala vinkel.

- ”För att justera projektorns vertikala vinkel” (s. 19)

4. Använd den medföljande nätkabeln till att ansluta projektorn till ett nätuttag.

5. Anslut projektorn till en enhet för bildutmatning och/eller en enhet för ljudutmatning och slå på varje enhet.

- ”Anslutning av extern enhet” (s. 20)

6. Tryck på strömbrytaren [⏻] för att slå på projektorn.

- Första gången projektorn slås på visas fönstret ”Språk” i mitten av projektionsduken. Välj önskat språk.

7. Använd ingångsväljaren [INPUT] till att välja önskad ingångskälla.

- ”Välja ingångskälla (INPUT)” (s. 24)

8. Använd fokusreglaget till att justera skärpan.

- ”Allmän översikt” (s. 17)

9. Utför trapetskorrigering och justera ljusstyrkan efter behov.

- ”Använda manuell trapetskorrigering (▲/▼) (KEYSTONE)” (s. 24), ”Ljuskontroll” (s. 27).

10. Tryck på strömbrytaren [⏻] efter avslutad projicering för att slå av projektorn.

Anm.

- Denna produkt är också utformad för IT-eldistributionssystem med en fas-till-fas-spänning på 230 V.

Allmän översikt

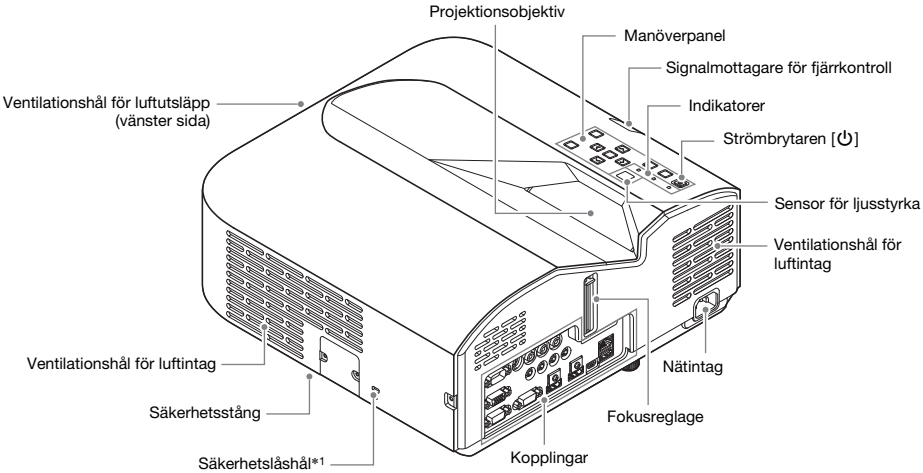

*1 Stöldskyddshålet är avsett för fastsättning av en låsbar kedja. Besök Kensington Locks webbplats http://www.kensington.com/ för närmare information.

Manöverpanel och indikatorer

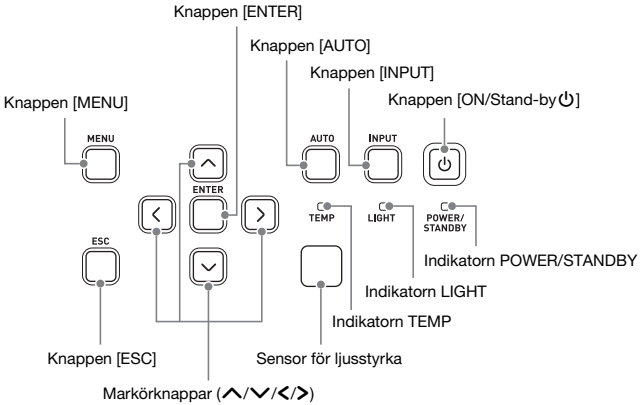

In/utgångar

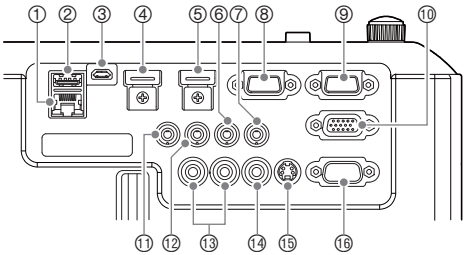

① Kopplingen LAN (endast nätverksmodeller)
② Porten USB-A (5 V/2 A) (XJ-UT311WN, XJ-UT351WN) eller porten DC (5 V/2 A) (XJ-UT331X, XJ-UT351W)
③ Porten LOGO
④ Ingången HDMI 2 (endast XJ-UT351W och XJ-UT351WN)
⑤ Ingången HDMI 1
⑥ Ingången AUDIO IN 1
⑦ Ingången AUDIO IN 2
⑧ Utgången MONITOR OUT
⑨ Ingången COMPUTER IN 1
⑩ Ingången COMPUTER IN 2
⑪ Ingången MIC
⑫ Utgången AUDIO OUT
⑬ Ingångarna AUDIO IN R L
⑭ Ingången VIDEO
⑮ Ingången S-VIDEO
⑯ Porten SERIAL

Uppställning av projektorn

Placera projektorn på ett arbetsbord, ett skrivbord eller en ställning som är jämn och stabil. Se till att sörja för tillräckligt utrymme runt projektorns sidor och baksida för att garantera god ventilation. Bilderna nedan visar hur projektorn bör placeras i förhållande till duken för att erhålla bästa möjliga projicering.

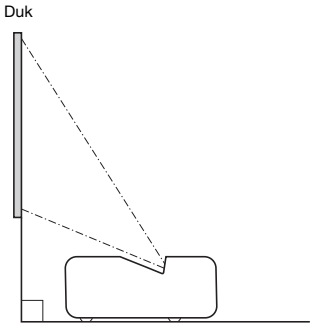

För att justera projektorns vertikala vinkel

① Vrid på den ensamma främre foten på undersidan av projektorn för att finjustera projektorns vertikala vinkel.

② Vrid på de två bakre fötterna på undersidan av projektorn för att finjustera projektorns horisontella vinkel.

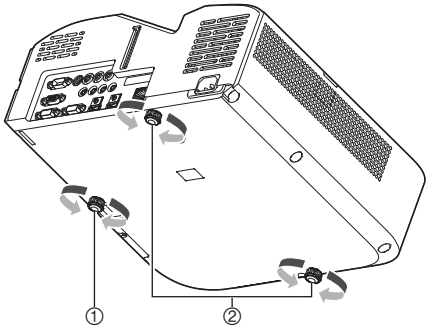

Testmönster

Ett testmönster kan projiceras vid uppställning av projektorn för att underlätta fastställande av lämplig bildstorlek, projektorinriktning o.s.v. Vi hänvisar till ”Projicering av testmönster” på sidan 28 angående detaljer.

Att observera vid uppställning

- Använd ett lättillgängligt nätuttag, så att nätkabeln snabbt kan kopplas loss vid behov.
- Lämna ett avstånd på minst 6 cm mellan framsidan på projektorn (varifrån ljus avges) och projektionsytan (duken). Lämna ett avstånd på minst 30 cm mellan andra ytor och de övriga sidorna på projektorn. Inga andra föremål bör finnas inom ovan angivna avstånd från projektorn. Var särskilt noga med att hålla föremål borta från projektorns ventilationshål för luftintag och luftutsläpp.
- Luftflödet från en luftkonditioneringsapparat kan blåsa runt värmen som alstras av området runt projektorns objektiv på ett sätt som orsakar synliga vågor på den projicerade bilden. Justera luftflödet från luftkonditioneringsapparaten eller flytta projektorn, om detta inträffar.

Anslutning av extern enhet

Innan projicering kan startas behöver en dator, en videoapparat och/eller andra externa enheter anslutas till projektorn.

- Vi hänvisar till ”In/utgångar” (s. 18) angående placeringen av de in/utgångar som motsvarar numren i kolumnen ”In/utgång på projektorn” i tabellen nedan.
- Använd en lämplig separat inköpt kabel, om nödvändig anslutningskabel inte medföljer projektorn. Se till att välja en kabel vars kontakter passar i in/utgångarna på projektorn och den andra enheten ifråga.

Anslutning till enhet för bildutmatning

Flera enheter för bildutmatning kan vara anslutna till projektorn samtidigt. Använd knappen [INPUT] på projektorn till att välja den enhet vars bild ska projiceras.

Annan enhet / Typ av in/utgång	In/utgång på projektorn	Form på projektorns in/utgång	Kabel
Dator / RGB-utgång	⑨, ⑩	15-polig mini-D-sub (hona)	RGB
Videoapparat / Komponentvideoutgång	⑨, ⑩	15-polig mini-D-sub (hona)	Komponentvideo
Videoapparat / S-videoutgång	⑮	4-polig mini-DIN (hona)	S-video
Videoapparat / Kompositvideoutgång	⑭	RCA-stiftjack	Stiftkontakt
Dator eller videoapparat / HDMI-utgång	④, ⑤	HDMI typ A (hona)	Höghastighets-HDMI
USB-minne eller annan extern USB-lagringsenhet*1	②	USB typ A (hona)	*2
Grafräknare / USB-port*3	②	USB typ A (hona)	USB
Trådlös adapter YW-40 (medföljande eller separat anskaffad)*4	②	USB typ A (hona)	–

*1 Gäller endast nätverksmodeller. För information om åtgärder efter anslutning hänvisar vi till ”Projicering från USB-ingångskälla (gäller endast nätverksmodell)” (s. 39).

*2 Vi hänvisar till ”Anslutning av USB-minnesenheter till projektorn” (s. 40).

*3 Gäller endast nätverksmodeller. För information om åtgärder efter anslutning hänvisar vi till ”Projicering av skärmbilden hos en grafräknare” (s. 45).

*4 Gäller endast nätverksmodeller. För information om åtgärder efter anslutning hänvisar vi till medföljande ”Funktionsguide för nätverk”.

Anslutning till enhet för ljudinmatning

Annan enhet / Typ av in/utgång	In/utgång på projektorn	Form på projektorns in/utgång	Kabel
Dator, videoapparat, ljudenhet etc. / Ljudutgång	⑥, ⑦	Stereominijack	Ljud
Dator, videoapparat, ljudenhet etc. / Ljudutgång	⑬	RCA-stiftjack × 2	Stiftkontakt
Mikrofon*5	⑪	Stereominijack	(mikrofon)

*5 Mikrofoner med strömförsörjningsfunktion stöds ej.

Anslutning till extern bildskärm och/eller extern högtalare

Annan enhet / Typ av in/utgång	In/utgång på projektorn	Form på projektorns in/utgång	Kabel
Extern bildskärm / Analog RGB-ingång*6	⑧	15-polig mini-D-sub (hona)	RGB
Extern högtalare / Ljudingång	⑫	Stereominijack	Ljud

*6 Vi hänvisar till ”Användning av utgången MONITOR OUT” (s. 53) angående detaljer.

Andra anslutningar

Annan enhet / Typ av in/utgång	In/utgång på projektorn	Form på projektorns in/utgång	Kabel
Dator eller router / LAN-koppling*7	①	RJ-45 (hona)	LAN (Skärmad STP-kabel rekommenderas.)
Enhet som kan strömförsörjas via en USB-anslutning*8	②	USB typ A (hona)	Strömkabel för annan enhet eller USB-kabel
Dator eller RS-232C-styrningsenhet / RS-232C-port*9	⑯	9-polig D-sub (hane)	Serie (korsad)

*7 Gäller endast nätverksmodeller. Vi hänvisar till medföljande ”Funktionsguide för nätverk” angående detaljer.
*8 Vi hänvisar till ”Strömförsörjning av extern utrustning” (s. 51) angående detaljer.
*9 Vi hänvisar till ”RS-232C-styrning av projektorn” (s. 57) angående detaljer.

Skydd för den trådlösa adaptern YW-40

Även om en separat anskaffad trådlös adapter (YW-40) levereras med ett stöldskydd, så kan detta skydd inte monteras på projektorn. Använd istället kabelskyddet som medföljer projektorn för att skydda den trådlösa adaptern mot stöld medan den är ansluten till projektorn.

Montering och demontering av kabelskyddet

Slå av projektorn och koppla loss nätkabeln från nätuttaget, innan kabelskyddet monteras eller demonteras. Vänta en stund tills projektorn har svalnat efter att den har slagits av.

För att montera kabelskyddet

1. **Vänd på projektorn och för in haken på kabelskyddet i det hål som finns på projektorn (bild 1).**
2. **Vrid kabelskyddet i den riktning som anges av pilen på bild 2 för att sätta på skyddet på projektorn.**
3. **Anpassa kabelskyddets skruv till skruvhålet på projektorn (bild 3) och dra åt skruven med hjälp av en stjärnskruvmejsel (bild 4).**

För att demontera kabelskyddet

1. **Använd en stjärnskruvmejsel till att skruva ut skruven på kabelskyddet så pass mycket att skyddet släpper från projektorn (utan att skruven lossnar från skyddet).**
2. **Lossa skruvsidan på kabelskyddet från projektorn och haka sedan loss haken på kabelskyddet från projektorn.**

Bild 1

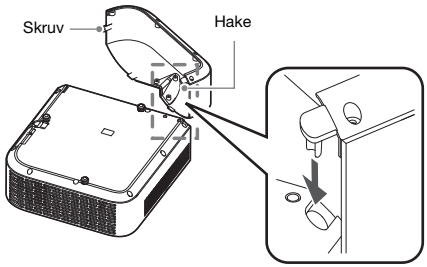

Bild 2

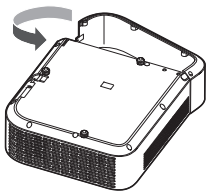

Bild 3

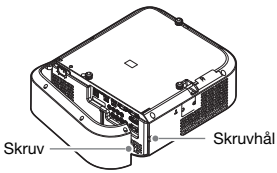

Bild 4

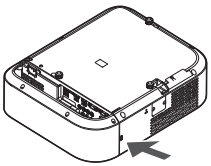

Fjärrkontroll

Projektorn manövreras med hjälp av den medföljande fjärrkontrollen. Rikta signalsändaren på fjärrkontrollen mot en av signalmottagarna på projektorn samtidigt som manövrering genom knapptryckning på fjärrkontrollen utförs. Maximal räckvidd för fjärrkontrollens signaler är cirka 5 meter (mellan signalsändare och signalmottagare).

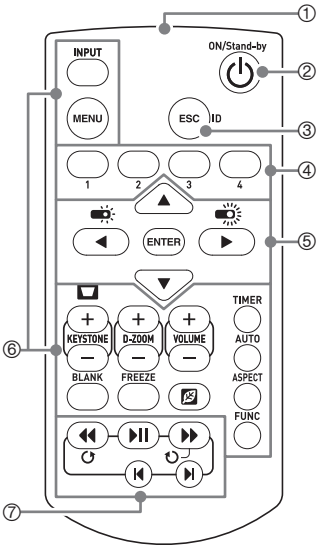

① Signalsändare för fjärrmanövrering

② Slår på eller av strömmen.

③ Tryck här för att lämna en meny som visas eller för att avbryta en påbörjad åtgärd.

④ Knappar för att ställa in fjärrkontrolls-ID. Vi hänvisar till ”Konfigurering av inställningar för fjärrkontrolls-ID och projektor-ID” (s. 30).

⑤ Använd markörknapparna ([▲][▼][◀][▶]) till att flytta mellan menyposter och till att ändra inställningsvärden. Tryck på knappen [ENTER] för att välja en menypost eller för att exekvera en funktion.

⑥ Tryck på dessa knappar för att använda motsvarande funktioner. Vi hänvisar till ”Grundläggande bild- och ljudmanövrering vid projicering” (s. 24), ”Användning av presentationstimern (TIMER)” (s. 30) och ”Användning av inställningsmenyn (MENU)” (s. 32) angående detaljer kring varje knapps funktion.

⑦ Dessa knappar används endast med nätverksmodeller. De används huvudsakligen till att manövrera projicering med Filtittare (s. 39).

Viktigt!

- Undvik urladdning av batterierna genom att förvara fjärrkontrollen så att dess knappar inte kan tryckas in av misstag.

Anm.

- Specifikationer är föremål för ändringar utan föregående meddelande.

Manövrering av projektorn

Manövreringar som beskrivs i detta avsnitt utförs med hjälp av fjärrkontrollen, såvida ingenting annat anges. När samma knapp finns på både projektorn och fjärrkontrollen kan endera knapp användas till att utföra motsvarande manövrering.

Grundläggande bild- och ljudmanövrering vid projicering

Lista över grundläggande manövrering

Tryck på knappen [ESC] för att avsluta nedanstående manövreringar.

För att:	**Utför denna åtgärd:**
Välja ingångskälla (INPUT)	1. Tryck på knappen [INPUT]. 2. Använd knapparna [INPUT], [▲] och [▼] till att välja önskad ingångskälla och tryck sedan på [ENTER]. ● Om inte [ENTER] trycks in, så väljs den för tillfället valda ingångskällan automatiskt efter cirka tre sekunder. ● Namnet på den valda ingångskällan visas i några sekunder längst upp till höger på projektionsduken. Meddelandet ”Ingen signalingång” visas om ingen insignal kan identifieras. Vi hänvisar till ”Detaljer kring ingångskällor” (s. 26) angående detaljer kring tillgängliga ingångskällor.
Ändra ljuskällans ljusstyrka	Se ”Ljuskontroll” (s. 27).
Använda manuell trapetskorrigering (▲/▼) (KEYSTONE)	1. Tryck på knappen [▲] eller [▼] på projektorn eller knappen [KEYSTONE +] eller [KEYSTONE –] på fjärrkontrollen medan ingen meny eller dialogruta visas på projektionsduken. 2. Använd knapparna [▲] och [▼] för att åtgärda vertikalt konvergensfel och knapparna [◀] och [▶] för att åtgärda horisontellt konvergensfel. ● Både vertikalt och horisontellt konvergensfel kan korrigeras inom omfånget ±5°.
Zooma en bild (D-ZOOM)	1. Tryck på knappen [D-ZOOM +] för att förstora mitten av den projicerade bilden. 2. Tryck en gång till på [D-ZOOM +] för att zooma in mitten av bilden ytterligare. Tryck på knappen [D-ZOOM –] för att zooma ut. 3. Använd knapparna [▲], [▼], [◀] och [▶] till att flytta zoomningen till andra delar av bilden.
Tillfälligt släcka bilden och stänga av ljudet (BLANK)	1. Tryck på knappen [BLANK]. ● Bilden och ljudet från ingångskällan stoppas tillfälligt och den bild som valts med inställningen ”Blank skärm” på inställningsmenyn (s. 34) visas. Om ”Svart” är valt för inställningen ”Blank skärm”, så släcks samtidigt projektionsljuset. ● Automatiskt strömavslag är urkopplat tills åtgärden i steg 2 utförs. 2. Tryck på knappen [BLANK], [ESC] eller [⏻] för att återställa bilden och ljudet. ● Observera att knappen [⏻] bara kan användas när ”Svart” är valt för inställningen ”Blank skärm”.
Frysa en bild (FREEZE)	1. Tryck på knappen [FREEZE]. ● Bilden från aktuell ingångskälla fryses. 2. Tryck en gång till på [FREEZE] eller på knappen [ESC] för att återgå till visning av bilden från aktuell ingångskälla i realtid.
Autojustera en bild (AUTO)	1. Tryck på knappen [AUTO]. ● Frekvens och fas justeras automatiskt i enlighet med aktuell insignal, vilket medför att flimmer och andra problem med projicerad bild kan minska. Denna manövrering är möjlig medan Computer (RGB) är valt som ingångskälla.

För att:	Utför denna åtgärd:
Ändra den projicerade bildens bildformat (ASPECT)	1. Tryck på knappen [ASPECT]. ● Vid varje tryckning på knappen [ASPECT] ändras inställningen av bildformat i nedanstående ordningsföljd. Vi hänvisar till ”Detaljer kring bildformatsinställningar” (s. 26) angående de olika inställningarnas innebörd. ● **Ingångskälla: RGB eller HDMI (PC)** WXGA-modeller: ”Normal” → ”Full” → ”16:9” → ”4:3” → ”Sann” XGA-modeller: ”Normal” → ”Full” → ”16:9” → ”16:10” ● **Ingångskälla: Video, S-video, Komponent eller HDMI (DTV)** WXGA-modeller: ”Normal” → ”16:9” → ”16:10” → ”4:3” → ”Letterbox” XGA-modeller: ”Normal” → ”16:9” → ”16:10” → ”4:3” **Viktigt!** ● Tänk på att förstoring eller förminskning av en bild med knappen [ASPECT] för kommersiella syften eller offentlig presentation kan kränka den lagliga upphovsrätten för upphovsrättsinnehavaren.
Ändra färgläge (FUNC)	1. Tryck på knappen [FUNC]. Välj ”Färgläge” på den meny som visas och tryck sedan på [ENTER]. 2. Använd knapparna [▲] och [▼] till att välja önskat färgläge och tryck sedan på [ENTER]. ● Vi hänvisar till ”Bildjustering 1 → Färgläge” (s. 32) angående detaljer kring de olika färglägena. ● Önskat färgläge kan inte väljas medan ”Av” är valt för inställningen ”Ljuskontroll” (s. 27).
Justera volymnivån (VOLUME)	1. Tryck på knappen [VOLUME +] eller [VOLUME –] för att ta fram dialogrutan ”Volym”. 2. Tryck på [VOLUME +] för att höja volymen och på [VOLUME –] för att sänka volymen.
Stänga av ljudet (VOLUME)	1. Tryck på knappen [VOLUME +] eller [VOLUME –] för att ta fram dialogrutan ”Volym”. 2. Tryck på [ENTER] för att stänga av ljudet. 3. Tryck på knappen [VOLUME +] eller [VOLUME –] för att återställa ljudet.

Detaljer kring bildformatsinställningar

Normal	Bilder projiceras enligt den maximala storlek som projektorn erbjuder samtidigt som insignalers bildformat bevaras.
Full	Bilder projiceras enligt den maximala storlek som projektorn erbjuder genom förstoring eller förminskning av insignaler.
16:9	Denna inställning specificerar bildformatet 16:9, vilket är detsamma som för en bioduk, en högupplöst teve etc. Om denna inställning används för insignaler med bildformatet 16:9 som har krymps till bildformatet 4:3, så visas bilder enligt det normala bildformatet 16:9.
16:10	Denna inställning specificerar bildformatet 16:10. Använd denna inställning för att anpassa bilden för projicering på en duk med bildformatet 16:10.
4:3	Oberoende av insignalers bildformat omformateras alltid bilder till bildformatet 4:3 för projicering.
Sann	Varje punkt från ingångskällan projiceras som en bildpunkt av projektorn. Om insignalernas upplösning överskrider projektorns utmatade upplösning, så skärs överskridande del bort. Om ”Sann” är valt som inställning för bildformat vid inmatning av RGB-signaler med en upplösning som är mindre än SVGA-upplösning, så förstoras bilden till SVGA-upplösning före projicering.
Letterbox	Med denna inställning omformas bilder till 1280 punkter horisontellt och 800 punkter vertikalt för projicering i mitten av duken, samtidigt som insignalers bildformat bevaras.

Vi hänvisar till ”Inställning av bildformat och projektionsbild” (s. 55) angående detaljer kring hur inställningen av bildformat påverkar den visade bilden.

Detaljer kring ingångskällor

När ingångsväljaren [INPUT] används till att välja en ingångskälla bestäms också den ingång på projektorn vars bildinmatning projiceras. Samtidigt bestäms också vilken ingångs ljudinmatning som ska återges via projektorn.

Alternativen för val av ingångskälla visas i tabellen nedan. Vi hänvisar till ”In/utgångar” (s. 18) angående de ingångar som motsvarar numren i tabellen.

När denna ingångskälla är vald:	**Bilder inmatade via denna ingång återges:**	**Ljud inmatat via denna ingång återges (ursprunglig grundinställning):**
Computer1 (RGB1)	⑨ COMPUTER IN 1 (RGB-signalinmatning)	⑥ AUDIO IN 1
Computer1 (Komponent 1)	⑨ COMPUTER IN 1 (komponentsignalinmatning)	⑥ AUDIO IN 1
Computer2 (RGB2)	⑩ COMPUTER IN 2 (RGB-signalinmatning)	⑦ AUDIO IN 2
Computer2 (Komponent 2)	⑩ COMPUTER IN 2 (komponentsignalinmatning)	⑦ AUDIO IN 2
S-video	⑮ S-VIDEO	⑬ AUDIO IN R L
Video	⑭ VIDEO	⑬ AUDIO IN R L
HDMI1	⑤ HDMI 1	⑤ HDMI 1
HDMI2*1	④ HDMI 2	④ HDMI 2
Filtittare*2	② USB-A (anslutning av USB-minne eller annan enhet)	② USB-A
CASIO USB-verktyg*2	② USB-A (anslutning av grafräknare)	⑥ AUDIO IN 1
Nätverk*2	② USB-A (anslutning av trådlös adapter YW-40) eller ① LAN (trådbunden LAN-anslutning)	② USB-A eller ① LAN

*1 Gäller endast XJ-UT351W och XJ-UT351WN
*2 Gäller endast nätverksmodeller

Signaler som stöds

Vi hänvisar till CASIO:s webbplats angående vilka signaler som stöds av projektorn.

Ändring av ljudinmatning

Istället för de förvalda ingångar för ljudinmatning som anges i kolumnen längst till höger i tabellen ovan kan någon av följande ingångar tilldelas varje ingångskälla: AUDIO IN 1, AUDIO IN 2, AUDIO IN R L. Vi hänvisar till ”Ändring av ljudinmatning” på sidan 29 angående detaljer.

Upplösning

Beroende på aktuell projektormodell är dess projektionsupplösning fast inställd på XGA (1024 × 768 bildpunkter) eller WXGA (1280 × 800 bildpunkter). Om insignaler från en dator inte överensstämmer med projektorns projektionsupplösning kan det hända att bilder blir grovkorniga, att texter och andra tecken blir svåra att tyda eller att ett moarémönster visas. Prova i så fall följande åtgärder.

- Ändra upplösningsinställningen för signalutmatning på datorn, så att den överensstämmer med projektorns projektionsupplösning.
  Vi hänvisar till ”Tekniska data” (s. 60) angående projektorns projektionsupplösning. Vi hänvisar till användardokumentationen som medföljer datorn angående detaljer kring ändring av dess inställningar.
- Ändra inställningen ”Bildformat” till ”Sann” (gäller endast modeller som stöder WXGA-projektionsupplösning). Med inställningen ”Sann” projiceras insignaler i egentlig storlek (en punkt från ingångskällan motsvaras av en projicerad bildpunkt).
  Vi hänvisar till ”Ändra den projicerade bildens bildformat (ASPECT)” (s. 25) angående detaljer kring konfigurering av inställningen för bildformat.

Ljuskontroll

Ljusstyrning kan användas till att justera det ljus som matas ut av projektorn (ljuskällans ljusstyrka). Medan ”På” är valt för ”Ljuskontroll” (s. 35) på inställningsmenyn (ursprunglig grundinställning) kan ljusutmatningen regleras i sju nivåer. Om ”På” väljs för inställningen ”Ljussensor” (s. 35) på inställningsmenyn, så justeras ljusutmatningen automatiskt i enlighet med aktuella ljusförhållanden.

Anm.

- Välj ”Av” för inställningen ”Ljuskontroll” på inställningsmenyn för att projicera med maximal ljusstyrka från ljuskällan. Vid val av ”Av” omöjliggörs reglering av ljusstyrkan samtidigt som ljussensorn avaktiveras.

Tryck på knappen [ESC] för att avsluta nedanstående manövreringar.

För att:	Utför denna åtgärd:
Justera ljusutmatning	1. Tryck på knappen [◀] eller [▶] medan ingen meny eller dialogruta visas på projektionsduken. ● Aktuell ljusutmatningsnivå visas som ett värde från 1 till 7. 2. Använd knapparna [◀] och [▶] till att justera ljusutmatningen.

Digital skärmväxling

Anvisningarna i detta avsnitt kan användas till att minska storleken på den projicerade bilden medan dess bildformat bibehålls och till att förskjuta projektionsbilden vertikalt eller horisontellt, utan att fysiskt flytta på projektorn.

För att:	Utför denna åtgärd:
Justera projektionsbildens storlek och position	1. Tryck på [MENU] för att ta fram inställningsmenyn. 2. Välj i angiven ordning följande alternativ och tryck sedan på [ENTER]: ”Skärminställningar”, ”Digital skärmväxling”, ”Ändra digital skärmväxling”. ● Dialogrutan ”Digital skärmväxling” visas. 3. Använd knapparna [D-ZOOM –] och [D-ZOOM +] till att justera den projicerade bildens storlek inom omfånget 84% till 100%. ● Efter val av en zoomfaktor på under 100% är det även möjligt att utföra åtgärderna i steg 4 och 5 för att flytta projektionsbilden. Om 100% har valts, så gå vidare till steg 5 i dessa anvisningar. 4. Använd knapparna [▲] och [▼] till att flytta projektionsbilden i höjdled och knapparna [◀] och [▶] till att flytta den i sidled. 5. Tryck på knappen [ESC] för att stänga dialogrutan, när önskat resultat har uppnåtts. Tryck därefter på [MENU] för att stänga inställningsmenyn.
Återställa projektionsbildens storlek och position till ursprungliga grundinställningar	1. Tryck på [MENU] för att ta fram inställningsmenyn. 2. Välj i angiven ordning följande alternativ och tryck sedan på [ENTER]: ”Skärminställningar”, ”Digital skärmväxling”, ”Återställ grundinställd digital skärmväxling”. 3. Tryck på knappen [▲], välj ”Ja” och tryck sedan på [ENTER].

Projicering av testmönster

Åtgärderna nedan kan användas för att få projektorn att projicera ett testmönster i form av ”Ingen signalskärm” (s. 34) eller ”Blank skärm” (s. 34). Använd testmönstret vid inställning av parametrar för projektionsduken (position, storlek, trapetskorrigering, skärpa, bildformat, Digital skärmväxling etc.). Testmönstret är också praktiskt att använda vid finjusteringar efter att projektorn har monterats på en vägg.

För att:	Utför denna åtgärd:
Ange användning av Ingen signalskärm för projicering av testmönster	1. Tryck på [MENU] för att ta fram inställningsmenyn. 2. Välj ”Skärminställningar”, ”Ingen signalskärm” och använd sedan knapparna [◀] och [▶] till att välja ”Testmönster”. 3. Tryck på [MENU] för att stänga inställningsmenyn.
Ange användning av Blank skärm för projicering av testmönster	1. Tryck på [MENU] för att ta fram inställningsmenyn. 2. Välj ”Skärminställningar”, ”Blank skärm” och använd sedan knapparna [◀] och [▶] till att välja ”Testmönster”. 3. Tryck på [MENU] för att stänga inställningsmenyn.
Projicera testmönstret	● Om inställningarna har konfigurerats för projicering av testmönstret när ingen signal förekommer, så använd ingångsväljaren [INPUT] till att välja en ingångskälla som inte sänder någon insignal till projektorn. ● Om inställningarna har konfigurerats för utmatning av testmönstret när bilden släcks, så tryck på knappen [BLANK].

Viktigt!

- Auto strömavslag (s. 35) är avaktiverat medan ett testmönster projiceras.

Ändring av ljudinmatning

Efter val av en viss ingångskälla återger projektorn bilder som matas in via den bildingång som motsvarar ingångskällan ifråga och ljud via aktuell ljudingång. Även om bildingången för varje ingångskälla är fast inställd, så kan den förvalda ljudingången ändras till någon av följande ingångar: AUDIO IN 1, AUDIO IN 2, AUDIO IN R L.

För att:	**Utför denna åtgärd:**
Ändra ljudinmatning för en viss ingångskälla	1. Tryck på [MENU] för att ta fram inställningsmenyn. 2. Välj ”Alternativ inställning 2”, ”Ljudingång” och tryck sedan på [ENTER]. 3. Använd knapparna [▲] och [▼] till att välja den ingångskälla vars inställning för ljudinmatning ska ändras. 4. Använd knapparna [◀] och [▶] till att välja den ljudingång som ska tilldelas den valda ingångskällan. 5. Upprepa åtgärderna i steg 3 och 4 efter behov. 6. Tryck på [MENU] för att stänga inställningsmenyn, när önskade inställningar är gjorda.
Återställa ljudingångar för alla ingångskällor till ursprungliga grundinställningar	Ta fram inställningsmenyn och använd ”Alternativ inställning 2” → ”Återställ menygrundinställningar”. ● Observera att vid denna åtgärd återställs samtliga poster på menyn ”Alternativ inställning 2” (inte bara inställningarna för ljudinmatning) till ursprungliga grundinställningar.

Vi hänvisar till ”Detaljer kring ingångskällor” (s. 26) angående förvalda ljudingångar för varje ingångskälla enligt ursprungliga grundinställningar.

Manöverpanelslås

Manöverpanelslåset kan användas till att avaktivera (låsa) alla knappar på projektorn, utom strömbrytaren [⏻]. Projektormanövrering begränsas då till fjärrkontrollen, vilket gör att risken för oavsiktlig felmanövrering minskar.

För att:	**Utför denna åtgärd:**
Låsa manöverpanelen	1. Tryck på [MENU] för att ta fram inställningsmenyn. 2. Välj ”Alternativ inställning 2”, ”Manöverpanelslås”. 3. Använd knappen [◀] till att välja ”På”. Tryck på [ENTER] när dialogrutan för bekräftelse visas. ● Samtliga knappar på projektorn, utom strömbrytaren [⏻], avaktiveras (låses). 4. Avsluta genom att trycka på [MENU] för att lämna inställningsmenyn.
Låsa upp manöverpanelen	Använd något av följande tillvägagångssätt. ● Medan ingen meny eller dialogruta visas på projektionsduken: Håll knappen [▼] på projektorn intryckt tills meddelandet ”Manöverpanelen låstes upp.” visas. ● Använd anvisningarna under ”Låsa manöverpanelen” ovan för att låsa upp manöverpanelen med hjälp av fjärrkontrollen. Tryck i steg 3 på knappen [▶] på fjärrkontrollen för att välja ”Av” och tryck därefter på [MENU].

Konfigurering av inställningar för fjärrkontrolls-ID och projektor-ID

Fjärrkontrolls-ID och projektor-ID består av nummer från 1 till 4. Om de två ID-numren överensstämmer, så kan alla projektormanövreringar utföras med hjälp av fjärrkontrollen. Med hjälp av denna funktion kan konflikter mellan olika fjärrkontroller undvikas, när flera (upp till fyra) projektorer används inom samma område.

Ursprunglig grundinställning för både fjärrkontrolls-ID och projektor-ID är ”Alla”, vilket innebär att fjärrkontrollsignaler kan sändas och tas emot oberoende av den sändande/mottagande enhetens ID-nummer.

Åtgärden under ”Ange fjärrkontrolls-ID” i tabellen nedan kan endast utföras med hjälp av fjärrkontrollen. Denna åtgärd kan utföras även om projektorn är avslagen. För utförande av övriga åtgärder behöver manövrering vid bildprojicering först startas.

För att:	**Utför denna åtgärd:**
Ange fjärrkontrolls-ID	Håll knappen [ESC] på fjärrkontrollen intryckt och tryck samtidigt på någon av knapparna nedan. ● [1], [2], [3] eller [4]: Numret på intryckt knapp ställs in som fjärrkontrolls-ID. ● [MENU]: Inställningen av fjärrkontrolls-ID ändras till ”Alla”.
Ange projektor-ID	1. Tryck på [MENU] för att ta fram inställningsmenyn. 2. Välj ”Alternativ inställning 1”, ”Projektor-ID” och tryck sedan på [ENTER]. 3. Använd knapparna [▲] och [▼] till att välja ett nummer från 1 till 4 eller välj ”Alla” och tryck sedan på [ENTER].
Kontrollera aktuella inställningar av fjärrkontrolls-ID och projektor-ID	Håll knappen [ESC] på fjärrkontrollen intryckt och tryck samtidigt på knappen [INPUT]. Aktuella inställningar för fjärrkontrolls-ID och projektor-ID visas i cirka 10 sekunder. Det kan hända att det fjärrkontrolls-ID och det projektor-ID som visas genom denna åtgärd inte överensstämmer med varandra.

Användning av presentationstimern (TIMER)

Presentationstimern visar en nerräkning från en förvald tidslängd. Denna nerräkning kan användas till att hålla reda på hur lång tid det har gått vid en presentation för att lättare undvika att överskrida en bestämd tidsram. Presentationstimern kan konfigureras så att den visas tillsammans med projicerade bilder.

För att ta fram timern

Tryck en gång på knappen [TIMER], när timern inte visas på den projicerade bilden.

Timern visas i ungefär fem sekunder och slocknar sedan automatiskt, om ”Av” är valt för inställningen ”Kontinuerlig visning” på timerns funktionsmeny.

För att ta fram timerns funktionsmeny

Tryck två gånger på knappen [TIMER], om timern inte visas på den projicerade bilden. Om timern visas, så tryck en gång på [TIMER].

För att konfigurera timerinställningar

1. Använd knappen [TIMER] till att ta fram timerns funktionsmeny.

2. Använd knapparna [▼] och [▲] till att välja inställningen ”Position”, ”Kontinuerlig visning” eller ”Starttid” och ändra sedan aktuell inställning enligt beskrivningen i tabellen nedan.

För att:	Utför denna åtgärd:
Ändra timerns placering på den projicerade bilden	Välj ”Position” och använd sedan knapparna [◀] och [▶] till att välja någon av följande inställningar: ”Nere t. höger”, ”Uppe t. höger”, ”Uppe t. vänster” eller ”Nere t. vänster” (ursprunglig grundinställning: Nere t. höger).
Aktivera eller avaktivera kontinuerlig visning av timern	Välj ”Kontinuerlig visning” och använd sedan knapparna [◀] och [▶] till att välja antingen ”På” eller ”Av” (ursprunglig grundinställning: Av). På: Efter framtagning av timern fortsätter den att visas tills en annan dialogruta tas fram eller knappen [ESC] trycks in. Av: Timern slocknar automatiskt ungefär fem sekunder efter att den tagits fram.
Ange starttid för timerns nerräkning	Välj ”Starttid” och använd sedan knapparna [◀] och [▶] till att välja önskad starttid för nerräkning. Starttiden kan ställas in med fem minuters steg på mellan 5 och 60 minuter, (ursprunglig grundinställning: 20 minuter).

3. Tryck på [ESC] för att spara inställningarna och stänga timerns funktionsmeny.

- Om timern ska startas omedelbart efter att dess inställningar har ändrats, så använd [▼] och [▲] till att välja ”Starta timer” på timerns funktionsmeny och tryck sedan på [ENTER] före tryckning på knappen [ESC] i steget ovan.

Timermanövrering

Utför alla åtgärder nedan medan timerns funktionsmeny (s. 30) visas.

För att:	Utför denna åtgärd:
Starta nerräkning med timern	Välj ”Starta timer” och tryck sedan på [ENTER]. ● Timerns funktionsmeny stängs och timerns nerräkning startar. ● När nerräkningen har nått 00:00 startar en 60-minuters uppräkning (från –00:01 till –60:00). Medan uppräkning pågår visas timerns siffror i rött (vilket anger att presentationen har dragit över tiden).
Pausa timerns nerräkning	Välj ”Pausa timer” och tryck sedan på [ENTER].
Återuppta en pausad nerräkning	Välj ”Omstarta timer” och tryck sedan på [ENTER].
Återställa timern till vald starttid	Välj ”Återställ timer” och tryck sedan på [ENTER]. ● Tiden återställs till den som är inställd under ”Starttid”.

Användning av inställningsmenyn (MENU)

Vid tryckning på knappen [MENU] visas inställningsmenyn på projektionsduken. Denna meny kan användas till att justera ljusstyrka, kontrast och andra inställningar för bildprojicering och till att ändra projektorinställningar.

Inställningar på inställningsmenyn

- En eller fler bokstäver (t.ex. RCV) efter namnet på en menypost anger att posten ifråga endast är tillgänglig när en viss eller någon av vissa ingångskällor har valts. Bokstäverna står för de ingångskällor för vilka menyposterna är tillgängliga enligt nedan.
  R: RGB-inmatning, **C**: Komponentvideoinmatning, **V**: S-videoinmatning eller Videoinmatning,
  H: HDMI (PC)-inmatning, **D**: HDMI (DTV)-inmatning, **F**: Filtittare*1, **T**: CASIO USB-verktyg*1,
  N: Nätverk*1
  *1 Gäller endast projektorer av nätverksmodell
- En menypost som inte åtföljs av någon bokstav är tillgänglig oberoende av vald ingångskälla.
- **N** efter en menypost anger att posten ifråga endast är tillgänglig för projektorer av nätverksmodell.
- Grundinställningen anges av en asterisk (*).

Använd denna menypost:	För att:
Bildjustering 1 → Ljusstyrka	Justera ljusstyrkan på en projicerad bild.
Bildjustering 1 → Kontrast	Justera kontrasten på en projicerad bild.
Bildjustering 1 → Skärpa (V)	Använd denna post till att justera konturskärpan på en projicerad bild. Ett högre värde gör bilden skarpare, medan ett lägre värde gör den mjukare.
Bildjustering 1 → Mättnad (V)	Använd denna post till att justera färgmättnaden på en projicerad bild. Ett högre värde ökar färgmättnaden.
Bildjustering 1 → Nyans (V)	Använd denna post till att justera färgnyansen på en projicerad bild. Ett högre värde gör den samlade bilden mera blåaktig, medan ett lägre värde gör den samlade bilden mera rödaktig. Denna inställning påverkar endast NTSC- och NTSC4.43-signaler.
Bildjustering 1 → Färgläge	Välja ett av följande färglägen för en projicerad bild: ”Standard*”, ”Grafik”, ”Teater*”, ”Svart tavla” eller ”Naturligt”. **Anm.** ● Ursprunglig grundinställning: ”Teater” för ingångskällorna S-video, Video, Komponent och HDMI (DTV). ”Standard” i övriga fall.
Bildjustering 1 → Färgbalans	Välja en av följande förinställningar för färgbalans: ”Varm”, ”Normal*” eller ”Sval”. Det är även möjligt att justera röd, grön och blå var för sig.
Bildjustering 1 → Läge för ljusstyrning av	Om ”Av” är valt för inställningen ”Alternativ inställning 1 → Ljuskontroll → Ljuskontroll”, så ange antingen ”Ljust” (prioritering av ljusstyrka) eller ”Normal*” (prioritering av färgton) som inställning för bildkvalitet.
Bildjustering 1 → Återställ menygrundinställningar	Återställa alla poster på huvudmenyn ”Bildjustering 1” till ursprungliga grundinställningar för den för tillfället projicerande bildkällan.

Använd denna menypost:	För att:
Bildjustering 2 → Vertikal position (RCV)	Justera vertikala och horisontella positioner av bilden från ingångskällan i förhållande till projektionsytan.
Bildjustering 2 → Horisontell position (RCV)	
Bildjustering 2 → Frekvens (R)	När vertikala band uppträder på den visade bilden medan RGB är valt som ingångskälla innebär det att frekvensinställningen är felaktig. Använd då denna inställning till att ändra frekvensen manuellt. Om en manuell frekvensinställning av någon anledning gör att en bild som matas in från en dator försvinner från duken, så prova att trycka på [AUTO] för att utföra automatisk justering. Bilden bör då visas igen.
Bildjustering 2 → Fas (R)	Justera RGB-insignalens fas, om bilden flimrar på grund av att RGB-insignalens fas inte överensstämmer med projektorns fas.
Bildjustering 2 → Överskanning (CVD)	Justera mängden överskanning för inmatade videosignaler inom omfånget 0 till 5 %*. Storleken på det gränsområde som visas på projektionsduken beror på aktuellt inställningsvärde. Ett mindre värde resulterar i ett större gränsområde enligt bilden nedan.
Bildjustering 2 → Återställ menygrundinställningar (RCVD)	Återställa alla poster på huvudmenyn ”Bildjustering 2” till ursprungliga grundinställningar för den för tillfället projicerande bildkällan.
Volymjustering → Volym	Vi hänvisar till ”Justera volymnivån (VOLUME)” (s. 25) angående detaljer.
Volymjustering → Återställ menygrundinställningar	Återställa volyminställningen till ursprunglig grundinställning för den för tillfället projicerande bildkällan.
Skärminställningar → Vertikal trapetskorrigering	Åtgärda vertikalt konvergensfel på en projicerad bild.
Skärminställningar → Horisontell trapetskorrigering	Åtgärda horisontellt konvergensfel på en projicerad bild.
Skärminställningar → Korrigeringsprioritet	Aktivera eller avaktivera reducering av trapetskorrigerad förvrängning av projicerade bilder. Form: Förvrängning av projicerade bilder minskar när trapetskorrigering utförs. Den resulterande projektionsytan blir något mindre än normalt. Storlek*: Med denna inställning behålls den normala projektionsytans storlek vid trapetskorrigering, men viss förvrängning av den projicerade bilden kan förekomma.
Skärminställningar → Bildformat (RCVHD)	Välja en bildformatsinställning för en projicerad bild. Vi hänvisar till ”Ändra den projicerade bildens bildformat (ASPECT)” (s. 25) angående detaljer.

Använd denna menypost:	För att:
Skärminställningar → Projektionsläge	Ange huruvida projicering ska ske från framsidan eller baksidan av duken. Fram*: Välj detta alternativ för att projicera från dukens framsida. Bak: Välj detta alternativ för att projicera från dukens baksida. Med denna inställning kastas bilder om horisontellt för projicering bakifrån.
Skärminställningar → Takmontering	Ställa in projektorn för placering uppochner vid montering på en vägg. På: Välj detta när projektorn är placerad uppochner vid montering på en vägg. Eftersom undersidan av projektorn är vänd uppåt kastas den projicerade bilden om både horisontellt och vertikalt. Av*: Välj detta när projektorn används på ett bord e.dyl. Bilden projiceras under antagande att ovansidan av projektorn är vänd uppåt.
Skärminställningar → Ingen signalskärm	Välja något av följande alternativ som projektionsbild, när inga insignaler matas in till projektorn: ”Blå”* (blå bild), ”Svart” (svart bild), ”Logotyp” (projektorns inbyggda logotyp eller användarlogotyp, s. 52), ”Testmönster”. Observera också att efter val av ”Testmönster” för denna post kan Auto strömavslag inte användas medan ett testmönster projiceras när ingen signal förekommer.
Skärminställningar → Blank skärm	Välja något av följande alternativ som projektionsbild vid tryckning på knappen [BLANK]: ”Blå”* (blå bild), ”Svart” (svart bild), ”Logotyp” (projektorns inbyggda logotyp eller användarlogotyp, s. 52), ”Testmönster”.
Skärminställningar → Digital skärmväxling	Vi hänvisar till ”Digital skärmväxling” (s. 28).
Skärminställningar → Återställ menygrundinställningar	Återställa alla poster på huvudmenyn ”Skärminställningar” till ursprungliga grundinställningar för den för tillfället projicerande bildkällan.
Ingångsinställningar → Uttag COMPUTER1/Uttag COMPUTER2 (RC)	Ange vilken metod som ska användas för identifiering av signaler som matas in via ingången COMPUTER IN 1/COMPUTER IN 2. Auto*: Projektorn identifierar automatiskt signaler inmatade via ingången COMPUTER IN 1/COMPUTER IN 2. RGB: Signaler inmatade via ingången COMPUTER IN 1/COMPUTER IN 2 antas alltid vara RGB-signaler. Komponent: Signaler inmatade via ingången COMPUTER IN 1/COMPUTER IN 2 antas alltid vara komponentvideosignaler.
Ingångsinställningar → RGB1-nivåjustering/RGB2-nivåjustering (R)	”RGB1-nivåjustering” påverkar RGB-signalinmatning via ingången COMPUTER IN 1, medan ”RGB2-nivåjustering” påverkar RGB-signalinmatning via ingången COMPUTER IN 2. Anger huruvida nivåjustering av inmatade RGB-insignaler är aktiverat (På*) eller avaktiverat (Av). I normala fall optimeras den projicerade bilden medan denna inställning är ”På”. Beroende på aktuella insignaler kan det dock hända att denna inställning inte optimerar bilden och i vissa fall att den till och med förvränger den. Ändra i så fall denna inställning till ”Av”.
Ingångsinställningar → Videosignal (V) Ingångsinställningar → S-videosignal (V)	Ange vilken metod som ska användas för identifiering av signaler som matas in via ingången VIDEO. Auto*: Projektorn identifierar automatiskt inmatade videosignaler. NTSC, NTSC4.43, PAL, PAL-M, PAL-N, PAL60, SECAM: Inmatade videosignaler antas alltid överensstämma med angiven videosignaltyp.
Ingångsinställningar → Signalnamnsindikator	Ange huruvida en nyvald insignaltyp ska visas (På*) eller inte visas (Av) vid tryckning på ingångsväljaren [INPUT] för byte av ingångskälla.
Ingångsinställningar → Återställ menygrundinställningar	Återställa alla poster på huvudmenyn ”Ingångsinställningar” till ursprungliga grundinställningar för den för tillfället projicerande bildkällan.

Använd denna menypost:	För att:
Alternativ inställning 1 → Auto justering (R)	Ange huruvida projektorn ska identifiera aktuell signaltyp vid RGB-inmatning (upplösning, frekvens) och justera en projicerad bild därefter. På*: Automatisk justering är aktiverat. Av: Automatisk justering är avaktiverat. **Anm.** ● Välj ”Av” för denna inställning, om du vill behålla följande inställningar under menyn ”Bildjustering 2” när strömmen slås av: ”Vertikal position”, ”Horisontell position”, ”Frekvens” eller ”Fas”.
Alternativ inställning 1 → Ljuskontroll → Ljuseffekt	Vi hänvisar till ”Ljuskontroll” (s. 27).
Alternativ inställning 1 → Ljuskontroll → Ljussensor	Aktivera eller avaktivera ljussensorn. På: Automatisk justering av ljusutmatning i enlighet med omgivande ljusförhållanden aktiveras. Av*: Automatisk justering av ljusutmatning avaktiveras.
Alternativ inställning 1 → Ljuskontroll → Ljuskontroll	Aktivera eller avaktivera projektorns ljusutmatning (ljuskällans ljusstyrka). På*: Justering av ljusutmatning aktiveras. Av: Justering av ljusutmatning och ”Ljussensor” (nedan) avaktiveras. Välj denna inställning när du vill att ljuskällan ska ge ifrån sig maximal ljusstyrka.
Alternativ inställning 1 → Auto strömavslag	Bestämma hur lång tid utan att projektorn manövreras eller signaler matas in det ska gå innan automatiskt strömavslag aktiveras och projektorn slås av automatiskt. Automatiskt strömavslag kan även kopplas ur, om så önskas. 5 min, 10 min*, 15 min, 20 min, 30 min: Tid tills automatiskt strömavslag aktiveras. Av: Automatiskt strömavslag kopplas ur.
Alternativ inställning 1 → Lösenord	Vi hänvisar till ”Lösenordsskydd” (s. 38).
Alternativ inställning 1 → Omedelbart strömpåslag	Aktivera (På) eller avaktivera (Av*) automatisk påslagning av strömmen till projektorn så fort dess nätkabel ansluts till ett nätuttag.
Alternativ inställning 1 → Projektor-ID	Vi hänvisar till ”Konfigurering av inställningar för fjärrkontrolls-ID och projektor-ID” (s. 30).
Alternativ inställning 1 → Språk	Välja önskat visningsspråk. Engelska, franska, tyska, italienska, spanska, svenska, portugisiska, nederländska, norska, polska, finska, tjeckiska, turkiska, ryska, litauiska, vietnamesiska, thailändska, malajiska, indonesiska, arabiska, kinesiska (förenklad), kinesiska (traditionell), koreanska, japanska **Viktigt!** ● Användare av nätverksmodell Vid användning av vissa funktioner för en nätverksmodell kan det hända att en del menyer och meddelanden visas på engelska, oberoende av vilket språk som är valt här.
Alternativ inställning 1 → Återställ menygrundinställningar	Återställa alla poster på huvudmenyn ”Alternativ inställning 1” till ursprungliga grundinställningar för den för tillfället projicerande bildkällan.
Alternativ inställning 2 → Plug & Play N	Ange hur projektorn ska reagera när en kompatibel extern USB-enhet ansluts till porten USB-A på projektorn eller när projektorn slås på medan en extern USB-enhet är ansluten till porten USB-A. På: Ingångskälla kan väljas automatiskt. Av*: Ingångskälla kan inte väljas automatiskt.

Använd denna menypost:	För att:
Alternativ inställning 2 → Ljud ut	Använd denna post till att ange huruvida ljud som matas in från en ingångskälla ska återges via högtalaren (Högtalare*) eller matas ut till en extern destination via utgången AUDIO OUT på projektorn.
Alternativ inställning 2 → Ljudingång	Vi hänvisar till ”Ändring av ljudinmatning” (s. 29).
Alternativ inställning 2 → Hög höjd	Koppla in eller ur fläkthastighetsinställningen för hög höjd i enlighet med höjden över havet på platsen där projektorn används. På: Välj detta alternativ när projektorn används på hög höjd (1 500 till 3 000 meter över havet), där luften är tunn. Denna inställning gör kylningen effektivare. Av*: Välj detta alternativ vid normala höjder (upp till 1 500 meter). **Viktigt!** ● Använd inte projektorn på mer än 3 000 meters höjd över havet.
Alternativ inställning 2 → Manöverpanelslås	Avaktivera manövrering på projektorn. Vi hänvisar till ”Manöverpanelslås” (s. 29) angående detaljer.
Alternativ inställning 2 → RGB/ljudberedskap	Ange utmatning av inmatade bilder via utgången MONITOR OUT och av inmatat ljud via utgången AUDIO OUT medan projektorn står i beredskap (ström tillförs medan projektorn är avslagen). Bildutmatningen är fast inställd för videosignaler via ingången COMPUTER IN 1 på projektorn. Ljudåtergivningen består av ljudsignaler inmatade via den ljudingång som tilldelats ”Computer1” för aktuell ingångskälla och ljudsignaler inmatade via mikrofoningången MIC. Utmatning: Välj denna inställning för att video- och ljudsignaler ska matas ut medan projektorn står i beredskap. Ingen utm.*: Välj denna inställning för att video- och ljudsignaler inte ska matas ut medan projektorn står i beredskap. **Anm.** ● Medan ”Utmatning” är valt för denna inställning matas ljud ut via utgången AUDIO OUT i beredskapsläge, oberoende av aktuell inställning av ”Alternativ inställning 2 → Ljud ut” på projektorn. ● Videosignaler som matas in via ingången COMPUTER IN 2 på projektorn kan inte matas ut via utgången MONITOR OUT.
Alternativ inställning 2 → Ljudtext (V)	Använd denna post till att ange huruvida ljudtext ska visas vid projicering av videosignaler som innehåller ljudtext. Av*: Ljudtext visas inte. CC1, CC2, CC3, CC4: Anger aktuell inställning för utmatning av ljudtext (CC1, CC2, CC3 eller CC4).
Alternativ inställning 2 → Timerfunktion	Ta fram timerns funktionsmeny. Vi hänvisar till ”Användning av presentationstimern (TIMER)” (s. 30) angående detaljer.
Alternativ inställning 2 → Mikrofoningångsnivå	Justera volymnivån för ljud som matas in via ingången MIC inom omfånget 0* (avstängt) till 3 (maximalt).
Alternativ inställning 2 → Återställ menygrundinställningar	Återställa alla poster på huvudmenyn ”Alternativ inställning 2” till ursprungliga grundinställningar för den för tillfället projicerande bildkällan.

Använd denna menypost:	För att:
Multimedieinställningar → Autokörning N	Ange huruvida funktionen autokörning ska användas (Aktivera*) eller inte användas (Avaktivera). Vi hänvisar till ”Autokörning” (s. 43) angående detaljer.
Multimedieinställningar → Funktioner N (F)	Ta fram samma meny (funktionsmeny) som visas efter tryckning på knappen [FUNC] på fjärrkontrollen.
Nätverksinställningar → Information om trådbundet LAN N	Innehåller information om nuvarande trådbundna LAN-anslutningsstatus (IP-adress, DHCP-inställning etc.).
Nätverksinställningar → Trådlöst LAN-information N	Innehåller information om nuvarande trådlösa LAN-anslutning (IP-adress, DHCP-inställning, säkerhetsinställningar, tillstånd för anslutning till extern åtkomstpunkt etc.).
Nätverksinställningar → Projektorns inställningar för trådbundet LAN N	Konfigurera IP-adressinställningen.
Nätverksinställningar → Projektorns inställningar för trådlöst LAN N	Visar en dialogruta för val av SSID-namn och inställning av IP-adress för användning när projektorn används som en trådlös LAN-åtkomstpunkt.
Nätverksinställningar → Fjärr på N	Ange huruvida projektorn ska kunna slås på via trådbunden LAN-anslutning medan projektorn står i beredskap (ström tillförs medan projektorn är avslagen). Aktivera: Fjärr på är aktiverat. Avaktivera*: Fjärr på är avaktiverat. Projektorns strömförbrukning i beredskapsläge beror på huruvida ”Fjärr på” är aktiverat eller ej. Vi hänvisar till ”Tekniska data” (s. 60) angående detaljer kring strömförbrukning i olika beredskapslägen.
Nätverksinställningar → PJLink-verifiering N	Verifiering av PJLink-anslutning kan aktiveras eller avaktiveras. Ursprunglig grundinställning: Aktivera.
Nätverksinställningar → Uppdatera nätverksinställningar N	Tillämpar ändringar gjorda under ”Projektorns inställningar för trådlöst LAN”.
Nätverksinställningar → Initialisera nätverksinställningar N	Återställer nätverksinställningar till ursprungliga grundinställningar.
Driftsinformation	Ta fram nedanstående information om projektorn. Ingångssignal, Signalnamn, Upplösning, Horisontell frekvens, Vertikal frekvens, Avsökningssystem, Ljudingång, Projektor-ID, Lystid, Version (projektorns ROM-version)
Återställa allt → Enhetens driftstid	Ta fram projektorns totala drifttid. Denna tid går inte att initialisera.
Återställa allt → Återställa allt	Initialisera samtliga poster på inställningsmenyn, utom de som anges nedan. Alternativ inställning 1 → Språk, Alternativ inställning 1 → Lösenord vid strömpåslag, Driftsinformation → Lystid, Driftsinformation → Version, Återställa allt → Enhetens driftstid **Anm.** ● En användarlogotypsbild som har överförts till projektorn (s. 52) raderas inte vid användning av ”Återställa allt”.

Lösenordsskydd

Projektorn kan konfigureras så att inmatning av ett lösenord krävs direkt efter att strömmen har slagits på. På så sätt kan obehörig användning förhindras. Observera följande punkter vid användning av lösenordsfunktionen.

- Lösenordet skyddar mot obehörig användning av projektorn. Observera att det inte är någon stöldskyddsfunktion.
- Det grundinställda lösenordet måste matas in första gången projektorn ska användas efter att lösenordsfunktionen har kopplats in. Ändra det grundinställda lösenordet till ett du själv finner lämpligt så snart som möjligt efter att lösenordsfunktionen har kopplats in.
- Lösenordet behöver matas in med hjälp av fjärrkontrollen. Var noga med att inte tappa bort fjärrkontrollen. Byt ut batterierna i fjärrkontrollen så snart som möjligt, när de har börjat försvagas.
- Vid inmatning av lösenordet måste fjärrkontrolls-ID och projektor-ID vara överensstämmande, eller också måste ”Alla” vara valt för antingen fjärrkontrolls-ID eller projektor-ID. Vi hänvisar till ”Konfigurering av inställningar för fjärrkontrolls-ID och projektor-ID” (s. 30) angående detaljer.
- Projektorn kan inte användas efter att lösenordet har glömts bort. Förvara för säkerhets skull en skriftlig kopia av lösenordet som kan anlitas vid behov.

För att:	**Utför denna åtgärd:**
Ändra lösenordet	1. Tryck på [MENU] för att ta fram inställningsmenyn. 2. Välj ”Alternativ inställning 1”, ”Lösenord” och tryck sedan på [ENTER]. 3. Ange nuvarande lösenord och tryck sedan på [ENTER]. ● Projektorns lösenord utgörs av en följd av knapptryckningar på fjärrkontrollen. Om projektorn skyddas av det grundinställda lösenordet, så mata in det genom följande knapptryckning. [▲] [▼] [◀] [▶] [▲] [▼] [◀] [▶] 4. Använd knappen [▼] till att välja ”Ändra lösenord” och tryck sedan på [ENTER]. 5. Mata in en upp till åtta knapptryckningar lång lösenordsföljd och tryck sedan på [ENTER]. ● Vilka som helst av följande knappar kan användas vid inmatning av lösenordet. [INPUT], [MENU], [BLANK], [FREEZE], [ ], [VOLUME +], [VOLUME –], [D-ZOOM +], [D-ZOOM –], [KEYSTONE +], [KEYSTONE –], [▲], [▼], [◀], [▶], [TIMER], [AUTO], [ASPECT], [FUNC] 6. Repetera knapptryckningarna i steg 5 för att mata in samma lösenord igen och tryck sedan på [ENTER]. ● Meddelandet ”Ditt nya lösenord är registrerat.” anger att lösenordet har ändrats. Tryck på knappen [ESC]. ● Om lösenordet som matades in i detta steg skiljer sig från det som matades in i steg 5, så visas meddelandet ”Inmatat lösenord är fel.”. Tryck då på knappen [ESC] för att återgå till steg 5.
Ändra inställningen för lösenord vid strömpåslag	1. Utför åtgärderna i steg 1 till 3 under ”Ändra lösenordet” ovan för att ta fram lösenordsmenyn. 2. Kontrollera att ”Lösenord vid strömpåslag” är valt och använd sedan knapparna [◀] och [▶] till att välja önskad inställning, ”På” eller ”Av”. ● Vid ändring av inställningen från ”Av” till ”På” visas dialogrutan ”Kräva lösenord vid strömpåslag?”. Tryck på knappen [ENTER] för att bekräfta inkoppling av lösenordsskydd vid strömpåslag, alternativt på knappen [ESC] för att lämna dialogrutan utan att ändra inställningen. 3. Avsluta genom att trycka på [MENU] för att lämna inställningsmenyn.

Om lösenordet glöms bort …

Ta med projektorn och en godkänd legitimation (ID-kort, körkort etc.) till en specificerad serviceverkstad. Observera att radering av lösenordet inte är gratis. Vid radering av lösenordet enligt anvisningarna ovan återställs alla inställningar på projektorn, utom Lystid, till ursprungliga grundinställningar.

Projicering från USB-ingångskälla (gäller endast nätverksmodell)

Använd programmet Filtittare i projektorn till att projicera innehållet i en fil i en USB-minnesenhet.

Uppspelningsbara filer

Filtyp	Filegenskaper som stöds
Bildfil:*1	JPEG: Upp till cirka 15 megapixlar (baslinje-JPEG) Upp till cirka 8 megapixlar (progressiv JPEG) PNG: Mindre än 6 MB och upp till cirka 8 megapixlar*2 GIF: Mindre än 6 MB och upp till cirka 8 megapixlar*2 BMP: Mindre än 6 MB och upp till cirka 8 megapixlar (för 24-bitars färg)
Filmfil:*3	AVI: Max. 20 Mbps, 720/30P (MJPEG-video, ADPCM-ljud) MOV: Max. 20 Mbps, 1080/30P (H.264-video, ADPCM-ljud eller AAC-ljud) MP4: Max. 20 Mbps, 1080/30P (H.264-video, AAC-ljud)

*1 Även när en projektor av WXGA-modell används är den maximala projektionsupplösningen för bilddata 1024 × 768, utom för baslinje-JPEG. För bilddata i formatet baslinje-JPEG är den maximala projektionsupplösningen 1280 × 800.

*2 Alla genomskinliga färger i bildfiler av PNG- eller GIF-format som har genomskinliga färger aktiverade visas i svart. Animerade GIF-filer visas som stillbilder, utan animering.

*3 Snabbspelning framåt eller bakåt i en filmfil med en hög bithastighet kan medföra att snabbspelningen sker med lägre hastighet än normalt eller att den pågående snabbspelningen plötsligt avbryts. Även om en film med någon av de maximala bithastigheter som anges ovan kan spelas upp normalt, så stöds inte snabbspelning framåt/bakåt.

USB-minnesenheter som stöds

Följande typer av FAT/FAT32-formaterade minnesenheter kan anslutas.

- USB-minne
- Minneskort (En separat inköpt USB-kortläsare krävs för anslutning av ett minneskort till projektorn.)
- Digitalkameror kompatibla med USB-lagring (USB-masslagring)

En exFAT- eller NTFS-formaterad minnesenhet kan inte användas.

Anslutning av USB-minnesenheter till projektorn

En minnesenhet ska anslutas till porten USB-A

Denna typ av minnesenhet:	Ansluts så här:
USB-minne	Anslut USB-minnet till porten USB-A på projektorn.
Minneskort	1. Sätt i minneskortet i lämplig kortöppning på en USB-kortläsare. 2. Anslut USB-kortläsaren till porten USB-A på projektorn.
Digitalkamera	Anslut den ena änden på en USB-kabel till digitalkameran och den andra änden (typ A-kontakt) till porten USB-A på projektorn. ● Se till att läsa i den användardokumentation som medföljer digitalkameran angående anslutning och nödvändiga inställningar.

Projicering av filer från en USB-minnesenhet

För att:	Utför denna åtgärd:
Projicera filer från en USB-minnesenhet	1. Anslut minnesenheten till projektorn. Se ”USB-minnesenheter som stöds” (s. 39). 2. Tryck nödvändigt antal gånger på knappen [INPUT] för att välja ”Filtittare” och tryck sedan på [ENTER]. ● Filtittare startar och huvudmenyn i Filtittare visas. 3. Använd knapparna [▲] och [▼] till att välja ”Diabilder” (bildfil) eller ”Film” (filmfil) och tryck sedan på [ENTER]. ● En lista över filer (bild- eller filmfiler) som motsvarar vald post visas. 4. Använd knapparna [▲] och [▼] till att välja den fil som ska öppnas och tryck sedan på knappen [ENTER] eller [▶❚❚]. ● Vid tryckning på knappen [ENTER] för bildfiler projiceras endast en fil. Tryck istället på knappen [▶❚❚] för att starta ett bildspel av tillgängliga bildfiler med början från den fil som är vald. ● Angående de manövreringar som kan utföras under pågående projicering hänvisar vi till ”Manövrering under pågående bildfilsprojicering” och ”Manövrering under pågående filmfilsprojicering” nedan.
Konfigurera inställningar i Filtittare	1. Välj ”Tittarinställningar” på huvudmenyn i Filtittare och tryck sedan på [ENTER]. 2. Använd knapparna [▲] och [▼] till att välja en post vars inställning ska ändras. 3. Använd knapparna [◀] och [▶] till att ändra aktuell inställning. ● Vi hänvisar till ”Inställningsposter i Filtittare” (s. 42) angående tillgängliga inställningar under varje post. 4. Upprepa åtgärderna i steg 2 till 3 så många gånger som behövs för att konfigurera alla inställningar såsom önskas.

Manövrering under pågående bildfilsprojicering

För att:	Utför denna åtgärd:
Projicera föregående bildfil	Tryck på knappen [◀] eller [▮◀].
Projicera nästa bild	Tryck på knappen [▶] eller [▶▮].
Rotera bilden 90 grader åt vänster*1	Tryck på knappen [◀◀].
Rotera bilden 90 grader åt höger*1	Tryck på knappen [▶▶].
Starta ett bildspel	Tryck på knappen [▶▮▮].
Avbryta ett pågående bildspel	Tryck på knappen [▶▮▮].

*1 Stöds endast för JPEG-filer.

Manövrering under pågående filmfilsprojicering

För att:	Utför denna åtgärd:
Pausa och fortsätta filmuppspelning	Tryck på [ENTER] eller på knappen [▶▮▮].
Spela upp filen från början igen	Tryck på knappen [FUNC]. Välj ”Spela fr. börj.” på den meny som visas och tryck sedan på [ENTER].
Växla mellan att visa och dölja indikeringen för filmuppspelningstid	Tryck på knappen [FUNC]. Välj ”Tidsindikator på/av” på den meny som visas och tryck sedan på [ENTER].
Snabbspela framåt med 2X, 8X eller 32X normal hastighet	Tryck på knappen [▶] eller [▶▶]. ● Efter en tryckning sker snabbspelning framåt med 2X, efter två tryckningar med 8X och efter tre tryckningar med 32X normal hastighet.
Snabbspela bakåt med 2X, 8X eller 32X normal hastighet	Tryck på knappen [◀] eller [◀◀]. ● Efter en tryckning sker snabbspelning bakåt med 2X, efter två tryckningar med 8X och efter tre tryckningar med 32X normal hastighet.
Återgå från snabbspelning framåt eller bakåt till normal uppspelning	Tryck på knappen [ENTER] eller [▶▮▮].
Hoppa till den sista bildrutan i filmen	Tryck på knappen [FUNC]. Välj ”Hoppa till slutet” på den meny som visas och tryck sedan på [ENTER].
Stoppa uppspelning av en filmfil och återgå till filmenyn	Tryck på knappen [ESC].

Inställningsposter i Filtittare

Den ursprungliga grundinställningen för varje post anges av en asterisk (*).

Inställnings-namn	Beskrivning
Visa sekvensinställning	Anger ordningen för bilder på filmenyn. **< Filnamn (stigande) >*,** **< Filnamn (fallande) >,** **< Filnamnstillägg (stigande) >,** **< Tid (ny till gammal) >,** **< Tid (gammal till ny) >**
Startläge	Här anges om ”**< Listvisning >**”* eller ”**< Ikonvisning >**” ska gälla som grundinställt visningssätt vid val av ett läge på huvudmenyn i Filtittare.
Miniatyrvisning	**< Visa >*:** Miniatyrbilder för filer visas på filmenyn. **< Dölj >:** Miniatyrbilder för filer visas inte.
Bildskifte	**< Manuell >*:** Anger manuell bildbläddring. **< Auto >:** Anger automatisk bildbläddring.

Inställnings-namn	Beskrivning
Intervall för diabildsvisning	Här anges hur länge varje bild i ett bildspel ska visas. **< 5 sekunder >*, < 10 sekunder >, < 30 sekunder >, < 1 minut >, < 5 minut >**
Repetera diabildsvisning	**< Repetering >:** Uppspelning av ett bildspel eller en film repeteras. **< Ingen rep. >*:** Uppspelning stoppas automatiskt när slutet av ett bildspel eller en film har nåtts.
Filmljudsutmatning	**< Utmatning >*:** Ljud återges vid uppspelning av en film med ljudspår. **< Mata inte ut >:** Inget ljud matas ut vid filmuppspelning.
Initialisera tittarinställning	Samtliga inställningar i Filtittare återställs till ursprungliga grundinställningar.

Manövrering av filmeny

För att:	Utför denna åtgärd:
Växla mellan listvisning och ikonvisning vid visning av filmenyn	Tryck på knappen [FUNC]. Välj ”Skärmformat” på den meny som visas och tryck sedan på [ENTER].
Bläddra i filmenyn	Tryck på knappen [▶▮] för att bläddra framåt och på knappen [▮◀] för att bläddra bakåt.
Öppna en mapp	Använd markörknapparna till att markera den mapp som ska öppnas och tryck sedan på [ENTER].
Lämna nuvarande mapp och flytta upp till nästa nivå	Tryck på knappen [ESC].
Återgå till huvudmenyn från filmenyn	Tryck på knappen [FUNC]. Välj ”Åter till huvudmeny” på den meny som visas och tryck sedan på [ENTER].

Autokörning

Med Autokörning startar projicering av bildfiler eller filmfiler på ett USB-minne automatiskt när USB-minnet ansluts till porten USB-A på projektorn eller om projektorn slås på medan USB-minnet är anslutet till porten USB-A. Följande inställningar på inställningsmenyn behöver konfigureras före användning av Autokörning.

- ”Multimedieinställningar → Autokörning” (s. 37): Aktivera
- ”Alternativ inställning 2 → Plug & Play” (s. 35): På

För att:	Utför denna åtgärd:
Förbereda ett USB-minne för Autokörning	1. Skapa en mapp benämnd ”AUTORUNC” (skrivet med enbart enbytes versaler) i rotkatalogen i ett USB-minne. 2. Placera alla bildfiler eller filmfilen som ska projiceras automatiskt i den mapp som skapades i steg 1. ● Om en filmfil ska projiceras automatiskt, så placera endast en filmfil i mappen ”AUTORUNC”. Placera inga andra filer i denna mapp. Om mappen ”AUTORUNC” innehåller både en filmfil och en bildfil, så prioriteras bildfilen och filmfilen spelas inte upp. ● Flera bildfiler kan utan problem placeras i mappen ”AUTORUNC”. Om det görs, så startar ett bildspel med de aktuella bilderna när åtgärden under ”Automatiskt projicera filer på ett USB-minne” nedan utförs.
Automatiskt projicera filer på ett USB-minne	Om projektorn är påslagen, så anslut det USB-minne som förberetts enligt ovan till porten USB-A på projektorn. Om projektorn är avslagen, så anslut det USB-minne som förberetts enligt ovan till porten USB-A på projektorn och slå sedan på projektorn.

Felsökning för Filtittare

Problem	Tänkbar orsak och lämplig åtgärd
Filtittare visas inte efter anslutning av ett USB-minne till porten USB-A på projektorn.	● USB-minnet som ansluts har kanske ett format som inte kan identifieras av projektorn. ● Om ”Av” är valt för inställningen ”Alternativ inställning 2 → Plug & Play” (s. 35), så startar inte Filtittare automatiskt även om ett USB-minne ansluts till porten USB-A på projektorn. Ändra i så fall inställningen ”Plug & Play” till ”På”.
Vissa mappar och/eller filer visas inte på filmenyn.	Alla mappar och/eller filer i en mapp visas inte, om det finns fler än 999 mappar och/eller filer i mappen. Minska i så fall antalet mappar och/eller filer i mappen.
Digitalkamerans minnesinnehåll visas inte när en digitalkamera ansluts till projektorn via en USB-anslutning.	● Digitalkamerans inställning för USB-masslagring är kanske inte korrekt konfigurerad eller viss manövrering behöver kanske utföras på kameran. Anlita användardokumentationen till digitalkameran för information om nödvändiga inställningar och manövreringar. ● Digitalkameran stöder kanske inte USB-masslagring. I så fall kan Tittare inte användas till att visa digitalkamerans minnesinnehåll.
Frågetecken (?) visas istället för miniatyrbilder på filmenyn i bildvisningsläget.	Frågetecken visas istället för miniatyrbilder för bilder som inte kan projiceras av Filtittare.

Felmeddelanden i Filtittare

Meddelande	Tänkbar orsak och lämplig åtgärd
Mappen innehåller inga bildfiler.	Det finns ingen visningsbar mapp eller fil i den mapp du försöker öppna med Filtittare. Använd en dator till att kontrollera mappens innehåll. Vi hänvisar till ”Uppspelningsbara filer” (s. 39) angående detaljer kring filformat som stöds för uppspelning med projektorn.
Kan ej visa en bildfil.	● Du försöker kanske spela upp en bild eller en film vars format och/eller storlek inte stöds av Filtittare. Kontrollera ”Uppspelningsbara filer” (s. 39). ● Det kan vara fel på själva bild- eller filmfilen. Öppna bild- eller filmfilen på en dator för att kontrollera den.
Denna filmfil kan ej avspelas.	
Denna fil kan ej spelas upp.	Vi hänvisar till ”Uppspelningsbara filer” (s. 39) angående vilka typer av filer som kan visas med Filtittare.
Kan ej finna en bildfil.	Ingenting återfinns i anslutet USB-minne, eller också har ett problem med filsystemet uppstått. Använd en dator till att kontrollera innehållet i USB-minnet.

Projicering av skärmbilden hos en grafräknare

Efter att en grafräknare från CASIO har anslutits till projektorn via en USB-kabel kan innehållet på räknarens skärm projiceras med projektorn. USB-anslutning av följande grafräknare från CASIO stöds.

- fx-9860G-serien, GRAPH 25/35/75-serien
- fx-CG10/20/50-serien, GRAPH 90+E
- ClassPad 330 PLUS
- ClassPad II-serien, fx-CG 500

För att projicera skärmbilden hos en grafräknare

1. Anslut porten USB-A på projektorn till USB-porten på räknaren medan projektorn är påslagen.

- Använd en USB-kabel med en typ A-kontakt i ena änden (projektorn) och en typ B-minikontakt i den andra änden (räknaren) vid anslutning.

2. Tryck på ingångsväljaren [INPUT] på projektorn. Dialogrutan ”Ingång” visas.

3. Använd knapparna [▼] och [▲] till att välja ”CASIO USB-verktyg” och tryck sedan på [ENTER].

4. Utför nödvändig manövrering för projicering på grafräknaren.

- Vi hänvisar till användardokumentationen som medföljer räknaren angående detaljer kring denna åtgärd.

Viktigt!

- Om räknaren fungerar onormalt efter anslutning till projektorn, så prova att koppla loss USB-kabeln från räknaren och sedan ansluta den på nytt. Om detta inte löser problemet, så koppla loss USB-kabeln från både projektorn och räknaren. Slå sedan av och återigen på projektorn och anslut därefter räknaren på nytt.

Rengöring av projektorn

Gör det till en vana att med jämna mellanrum rengöra projektorn enligt anvisningarna i detta kapitel. Se noga till att koppla loss nätkabeln från nätuttaget och att kontrollera att projektorn har svalnat ordentligt före rengöring.

Rengöring av projektorns utsida

Torka av projektorns hölje med en mjuk trasa som fuktats i en lösning av vatten och ett milt, neutralt rengöringsmedel. Vrid ur trasan ordentligt före rengöring.
Använd aldrig bensol, sprit, thinner eller andra flyktiga lösningar för rengöring.

Rengöring av objektivet

Torka försiktigt av objektivet med en separat inköpt linsduk eller optiskt linspapper av det slag som används till glasögon eller kameralinser. Tryck inte alltför hårt på objektivet och var försiktig så att inte objektivet skadas, när det rengörs.

Rengöring av ventilationshål

Ansamling av damm och smuts uppstår lätt runt ventilationshålen för luftintag. Använd därför en dammsugare till att med jämna mellanrum (ungefär en gång i månaden) avlägsna damm och smuts enligt bilden nedan.

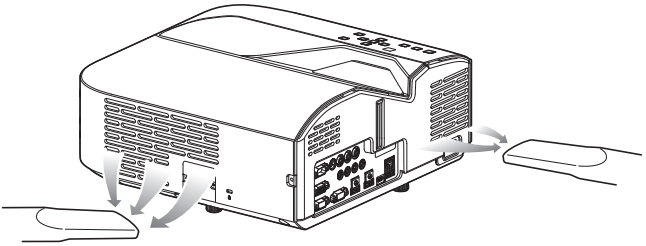

Viktigt!

- Fortsatt användning av projektorn medan ansamling av damm runt ventilationshålen för luftintag förekommer kan förorsaka överhettning av inre komponenter och leda till funktionsfel.
- Vissa driftförhållanden kan också göra att det samlas smuts och damm runt projektorns ventilationshål för luftutsläpp. Rengör i så fall ventilationshålen för luftutsläpp enligt samma anvisningar som ovan.

Indikatorer

Indikatorer ger information om projektorns aktuella drifttillstånd. Tabellen nedan visar hur indikatorerna lyser eller blinkar vid normal drift.

Indikatorerna lyser/blinkar enligt följande:			Det betyder att:
POWER/ STANDBY	LIGHT	TEMP	Nätkabeln har just anslutits till ett nätuttag. Vänta tills projektorn ställts i beredskapsläge (se nedan) innan ett försök att slå på strömmen görs.
● Röd	● Bärnstensgul	● Bärnstensgul	
● Röd	○	○	Beredskapsläge: Nätkabeln är ansluten och projektorn står i beredskap.
◎ Grön	● Bärnstensgul	● Bärnstensgul	Projektorn håller på att värmas upp efter strömpåslag.
● Grön	○	○	Projektorn är påslagen och redo för användning. ”Av” är valt för inställningen ”Ljuskontroll” (s. 27) på projektorn.
● Grön	● Grön	○	Projektorn är påslagen och redo för användning. ”På” är valt för inställningen ”Ljuskontroll” på projektorn.
◎ Röd	○	○	Projektorn utför processer för internt strömavslag.

● : Lyser ◎ : Blinkar ○ : Släckt

Felindikatorer och varningsmeddelanden

Varningsmeddelanden och indikatorer upplyser om aktuellt problem i händelse av att ett fel på projektorn uppstår.

- Om ett fel uppstått, så vänta tills fläkten har stannat innan nätkabeln kopplas loss. Om nätkabeln kopplas loss medan fläkten fortfarande är i gång kan det hända att fel uppstår när nätkabeln ansluts igen.
- Tryck på [ESC] för att ta bort varningsmeddelandet.

Indikator/Felmeddelande	Beskrivning och åtgärd att utföra
POWER : Lyser grön LIGHT : – TEMP : – Meddelande : Den inre temperaturen för hög. Kontrollera att projektorns luftintag ej är blockerade.	Projektorns inre temperatur är väldigt hög. Utför följande åtgärder. 1. Kontrollera att projektorns ventilationshål för luftintag och luftutsläpp inte är blockerade och att det finns tillräckligt med utrymme runt projektorn. Se ”Att observera vid uppställning” (s. 19). 2. Om damm har samlats runt ventilationshålen för luftintag/luftutsläpp, så slå av projektorn och avlägsna dammet. Se ”Rengöring av projektorn” (s. 46).

Indikator/Felmeddelande	Beskrivning och åtgärd att utföra
POWER : Lyser grön → Lyser röd LIGHT : – TEMP : – Meddelande : Den inre temperaturen för hög. Projektorn slås av.	Strömmen har slagits av automatiskt på grund av inre överhettning. Utför följande åtgärder. 1. Kontrollera att projektorns ventilationshål för luftintag och luftutsläpp inte är blockerade och att det finns tillräckligt med utrymme runt projektorn. Se ”Att observera vid uppställning” (s. 19). 2. Om damm har samlats runt ventilationshålen för luftintag/luftutsläpp, så avlägsna dammet. Se ”Rengöring av projektorn” (s. 46). Om inget problem med projektorns ventilationshål förekommer, så kontrollera att indikatorn POWER/STANDBY lyser röd (utan att blinka) och slå sedan på strömmen igen. Om felet uppstår på nytt när strömmen slås på igen, så kontakta återförsäljaren eller en av CASIO auktoriserad serviceverkstad.
POWER : Lyser röd LIGHT : Lyser röd TEMP : Lyser röd Meddelande : –	Strömmen har slagits av automatiskt beroende på ett problem med fläkten. Kontrollera att indikatorn POWER/STANDBY lyser röd (utan att blinka) och att fläkten har stannat. Kontrollera åter indikatorn POWER/STANDBY, koppla loss nätkabeln från projektorn och vänta tills alla indikatorer på projektorn har slocknat. Anslut därefter nätkabeln på nytt och slå på projektorn igen. Om felet uppstår på nytt när strömmen slås på igen, så kontakta återförsäljaren eller en av CASIO auktoriserad serviceverkstad.
POWER : Lyser röd LIGHT : – TEMP : Lyser röd Meddelande : –	Strömmen har slagits av automatiskt på grund av ett systemproblem. Kontrollera att indikatorn POWER/STANDBY lyser röd (utan att blinka), koppla loss nätkabeln från projektorn och vänta tills alla indikatorer på projektorn har slocknat. Anslut därefter nätkabeln på nytt och slå på projektorn igen. Om felet uppstår på nytt när strömmen slås på igen, så kontakta återförsäljaren eller en av CASIO auktoriserad serviceverkstad.
POWER : Lyser röd LIGHT : – TEMP : Lyser röd Meddelande : –	Projektorn slogs av automatiskt på grund av ett problem som troligen orsakades av yttre digitala störningar eller liknande. Kontrollera att indikatorn POWER/STANDBY lyser röd (utan att blinka). Kontrollera åter indikatorn POWER/STANDBY, koppla loss nätkabeln från projektorn och vänta tills alla indikatorer på projektorn har slocknat. Anslut därefter nätkabeln på nytt och slå på projektorn igen. Om felet uppstår på nytt när strömmen slås på igen, så kontakta återförsäljaren eller en av CASIO auktoriserad serviceverkstad.
POWER : Lyser röd LIGHT : Blinkar röd (0,5-sekunders intervall) TEMP : Blinkar röd (0,5-sekunders intervall) Meddelande : –	Projektorn slogs av automatiskt beroende på att ljuskällan slocknade eller inte tändes. Kontrollera att indikatorn POWER/STANDBY lyser röd (utan att blinka) och koppla sedan loss nätkabeln. Vänta en stund, anslut nätkabeln på nytt och slå sedan på projektorn igen. Om felet uppstår på nytt när strömmen slås på igen, så kontakta återförsäljaren eller en av CASIO auktoriserad serviceverkstad.
POWER : Lyser röd LIGHT : Lyser ej eller blinkar röd TEMP : Blinkar röd (2-sekunders intervall) Meddelande : –	Strömmen slogs av automatiskt på grund av ett fel i projektorns minne. Kontrollera att indikatorn POWER/STANDBY lyser röd (utan att blinka). Kontrollera åter indikatorn POWER/STANDBY, koppla loss nätkabeln från projektorn och vänta tills alla indikatorer på projektorn har slocknat. Anslut därefter nätkabeln på nytt och slå på projektorn igen. Om felet uppstår på nytt när strömmen slås på igen, så kontakta återförsäljaren eller en av CASIO auktoriserad serviceverkstad.

Felsökning på projektorn

Gå igenom följande felsökningstabell, om problem uppstår vid användning av projektorn.

Problem	Orsak och rekommenderad åtgärd
Strömmen slås inte på.	● Om indikatorn POWER/STANDBY inte lyser betyder det att nätkabeln inte är korrekt ansluten. Anslut nätkabeln korrekt. ● Om indikatorn TEMP eller LIGHT fortsätter att blinka eller lysa innebär det att någon typ av fel har uppstått. Se ”Felindikatorer och varningsmeddelanden” (s. 47).
Ingen bild projiceras eller den projicerade bilden är onormal.	● Datorn eller videoapparaten ansluten till projektorn är inte påslagen eller också matas inga videosignaler ut. Kontrollera att ansluten dator eller videoapparat har slagits på och utför nödvändiga manövreringar på apparaten för att starta utmatning av videosignaler. ● Korrekt ingångskälla är inte vald på projektorn. Se till att på projektorn välja den ingångskälla som motsvarar ansluten enhet. ● Bilder projiceras kanske inte korrekt efter att en komponentvideoutgång på en videoapparat anslutits till ingången COMPUTER IN (1 eller 2) på projektorn. Anslut till ingången VIDEO eller S-VIDEO.
Bildfärg eller visning är mycket onormal.	Fel alternativ (”Komponent” eller ”RGB”) är kanske valt för inställningen ”Ingångsinställningar → Uttag COMPUTER1 (eller Uttag COMPUTER2)” på inställningsmenyn. Bilden visas inte korrekt om ”Komponent” är valt medan ingången COMPUTER IN (1 eller 2) på projektorn är ansluten till en RGB-utgång på en dator eller om ”RGB” är valt medan ingången COMPUTER IN (1 eller 2) på projektorn är ansluten till en komponentvideoutgång på en videoapparat. Ta fram inställningsmenyn och välj ”Auto” för inställningen ”Ingångsinställningar → Uttag COMPUTER1 (eller Uttag COMPUTER2)”.
Meddelanden eller menyer är obegripliga eftersom de visas på fel språk.	Utför följande åtgärder för att välja önskat språk. 1. Tryck på [MENU] för att ta fram inställningsmenyn. 2. Om HDMI (PC)-signaler matas in, så tryck fyra gånger på [▼] och tryck sedan på [ENTER]. Om inmatade signaler inte är HDMI (PC)-signaler, så tryck fem gånger på [▼] och tryck sedan på [ENTER]. 3. Tryck två gånger på [▲] och tryck sedan på [ENTER] för att ta fram språkvalsmenyn. 4. Använd knapparna [▼] och [▲] till att välja önskat språk och tryck sedan på [ENTER]. 5. Tryck på [MENU] för att lämna inställningsmenyn.
Inget ljud	● Volymen på projektorn är kanske inställd på för låg nivå eller ljudet är kanske dämpat. Använd knapparna [VOLUME +] och [VOLUME –] på fjärrkontrollen till att justera volymnivån. ● Volymen på apparaten ansluten till projektorn är inställd på för låg nivå eller den andra apparaten matar inte ut något ljud. Justera volymnivån på den anslutna apparaten. ● Ljudutgången på den ljudenhet som är ansluten till den ljudingång som tilldelats aktuell ingångskälla för projicering är kanske inte korrekt ansluten. Vi hänvisar till ”Detaljer kring ingångskällor” (s. 26) och ”Ändring av ljudinmatning” (s. 29) angående detaljer. ● ”Linje” är kanske valt för inställningen ”Alternativ inställning 2 → Ljud ut” på inställningsmenyn. Ändra i så fall inställningen ”Ljud ut” till ”Högtalare”.
Konstig färg	Inmatade signaler överensstämmer kanske inte med inställningar på projektorn. Prova följande åtgärder. – Tryck på knappen [FUNC] och välj sedan ”Ljusstyrka” för att justera bildens ljusstyrka. – Tryck på knappen [FUNC] och välj sedan ”Färgläge” för att ändra färgläge. – Ta fram inställningsmenyn och använd ”Bildjustering 1 → Färgbalans” till att justera projektionsbildens färgbalans.

Problem	Orsak och rekommenderad åtgärd
Text är suddig.	● Bildskärpan är kanske felinställd. Justera bildskärpan. ● Aktuell inställning av frekvens och/eller fas överensstämmer inte med aktuella insignaler (gäller endast vid inmatning av RGB-signaler). Tryck på knappen [AUTO] för att utföra en automatisk justering. ● Ta fram inställningsmenyn och utför justeringarna ”Bildjustering 2 → Frekvens” och ”Bildjustering 2 → Fas” (gäller endast vid inmatning av RGB-signaler).
Meddelandet ”Inmata lösenord.” visas och ingen ytterligare åtgärd är möjlig.	Inställningen ”Alternativ inställning 1 → Lösenord vid strömpåslag” på inställningsmenyn är inkopplad, vilket betyder att projektorn är skyddad av ett lösenord. Mata in rätt lösenord och tryck sedan på [ENTER]. Se sidan 38. Se ”Fjärrkontrollen fungerar inte.” nedan, om inmatning av lösenordet med hjälp av knapparna på fjärrkontrollen misslyckas.
Fjärrkontrollen fungerar inte.	● Batterierna i fjärrkontrollen kan vara urladdade. Byt ut batterierna. ● Fjärrkontrollen befinner sig kanske för långt från projektorn. Se till att använda fjärrkontrollen inom fem meters avstånd från projektorn. ● Det kan hända att valt fjärrkontrolls-ID och projektor-ID inte överensstämmer med varandra. Ändra de två ID-numren, så att de är desamma, eller ändra ett av ID-numren till ”Alla”. Vi hänvisar till ”Konfigurering av inställningar för fjärrkontrolls-ID och projektor-ID” (s. 30) angående detaljer.
Indikatorn TEMP eller LIGHT blinkar eller lyser.	Ett fel har uppstått. Vi hänvisar till ”Felindikatorer och varningsmeddelanden” (s. 47).
Ljuskällan lyser inte.	● Ljuskällan har tillfälligt släckts genom tryckning på knappen [BLANK]. Tryck på knappen [BLANK] eller [ESC]. ● Ljuskällan har nått slutet av sin livslängd eller den fungerar inte som den ska. Kontakta den ursprungliga återförsäljaren eller en av CASIO auktoriserad serviceverkstad angående lampbyte.
Strömmen slås plötsligt av och projektorn startas om.	Då och då genomför projektorn en automatisk driftkontroll. I ovanliga fall kan en sådan kontroll medföra att projektorn startar om automatiskt. Detta tyder normalt inte på något funktionsfel och det går bra att fortsätta använda projektorn. Om automatisk omstart sker flera gånger i följd, så kan det dock betyda att ett funktionsfel har inträffat. Kontakta i så fall den ursprungliga återförsäljaren eller en av CASIO auktoriserad serviceverkstad.

Viktigt!

- Prova att utföra följande åtgärder, vilket kanske får projektorn att återställas till normal drift.
  1. Koppla loss nätkabeln och vänta i minst 10 minuter.
  2. Anslut nätkabeln och slå på projektorn igen.
- Om projektorn fortfarande fungerar onormalt efter att ovanstående åtgärder har utförts, så ta med projektorn till återförsäljaren eller en av CASIO auktoriserad serviceverkstad.

Strömförsörjning av extern utrustning

Extern utrustning kan strömförsörjas via porten USB-A/DC 5V på en projektor av modellen XJ-UT311WN eller XJ-UT351WN eller via porten DC 5V på en projektor av modellen XJ-UT331X eller XJ-UT351W.

Viktigt!

- När strömmen till projektorn slås av bryts även strömmen till extern utrustning. Observera att strömtillförseln även bryts när projektorn slås av på grund av omstart vid automatisk driftkontroll eller automatiskt strömavslag, vid felfunktion eller av annan anledning. Beroende på vilken extern utrustning som används kan det vid avbrott i strömtillförseln hända att data som redigeras förloras eller förvanskas. Ta för vana att med jämna mellanrum spara data på extern utrustning som strömförsörjs via projektorn.
- Avslagning av strömmen till projektorn genom automatiskt strömavslag (s. 35) medför att strömmen till extern utrustning också slås av. Se till att välja ”Av” för inställningen ”Alternativ inställning 1 → Auto strömavslag” för att koppla ur automatiskt strömavslag, innan strömförsörjning av extern utrustning påbörjas.
- En lista över extern utrustning vars drift har bekräftats vid strömförsörjning av projektorn återfinns på CASIO:s webbplats för projektorer (http://world.casio.com/faq/projector/). Korrekt drift kan inte garanteras för extern utrustning som inte finns med på listan på CASIO:s webbplats för projektorer.
- Observera att även om andra enheter än de som finns angivna på CASIO:s webbplats kan strömförsörjas med upp till 5 V likström (2 A), så kan det hända att vissa funktioner på vissa enheter inte kan användas när detta görs. Se till att kontrollera korrekta åtgärder för anslutning i användardokumentationen till enheten ifråga, innan denna port används till att strömförsörja en annan enhet. Var särskilt noggrann vid anslutning av ett laddningsbart batteri till USB-porten (likströmsuttaget) på projektorn. Felaktig anslutning medför risk för explosion, brand och rökutveckling.
- Observera att CASIO COMPUTER CO., LTD. inte kan hållas ansvarigt för någon förlust eller förvanskning av data lagrade på en extern enhet ansluten till USB-porten (likströmsuttaget) på projektorn, ej heller för eventuell skada, rökalstring eller brand som uppstår på den anslutna enheten.

Anm.

- Tryck på knappen [BLANK] för att tillfälligt släcka projicering medan strömförsörjning av extern utrustning från projektorn fortsätter. Vi hänvisar till ”Tillfälligt släcka bilden och stänga av ljudet (BLANK)” (s. 24) angående detaljer.

Uppdatering av fasta program och överföring av en användarlogotyp

En dator kan användas till att uppdatera projektorns fasta program (programvara i projektorns flash-ROM-minne). Det är också möjligt att överföra bilder för användning som användarlogotyp till projektorn.

För att:	Utför denna åtgärd:
Uppdatera projektorns fasta program	1. Anslut en separat inköpt USB-kabel mellan porten LOGO på projektorn och en USB-port på datorn. 2. Besök CASIO:s webbplats, gå till ”Projector Firmware Update Guide” och utför de åtgärder som krävs för att uppdatera.
Överföra en användarlogotyp till projektorn	1. Anslut en separat inköpt USB-kabel mellan porten LOGO på projektorn och en USB-port på datorn. 2. Besök CASIO:s webbplats, gå till ”User Logo Transfer Guide” och utför de åtgärder som krävs för att överföra.

Montering av projektorn på en vägg

Med hjälp av särskilda väggmonteringsjärn kan projektorn monteras på en vägg. Vid denna konfiguration bör projektorn monteras med ovansidan vänd neråt.
Kontakta den återförsäljare som sålt projektorn för närmare detaljer.

Viktigt!

- Se till att projektorn är placerad minst en meter från brandvarnare, brandlarm eller annan brandskyddsanordning, när projektorn monteras på en vägg. Om projektorn placeras för nära en brandskyddsanordning finns det risk för att anordningen fungerar felaktigt på grund av varmt luftflöde från projektorn. Undvik också att placera projektorn nära lysrörslampor och andra starka ljuskällor. Starkt ljus kan förkorta fjärrkontrollens räckvidd eller till och med omöjliggöra fjärrmanövrering. Se till att kontrollera att fjärrkontrollen fungerar ordentligt vid val av projektorns plats.
- Den projicerade bildens vertikala och horisontella inriktning kastas om från normalt förhållande, när projektorn är placerad uppochner monterad på en vägg. För att korrigera detta behöver projektorns inställning ändras. Vi hänvisar till ”Skärminställningar → Takmontering” (s. 34) under ”Inställningar på inställningsmenyn” angående detaljer.

Användning av utgången MONITOR OUT

Videosignaler som matas in via ingången COMPUTER IN 1 eller COMPUTER IN 2 matas ut som de är via utgången MONITOR OUT. Det gör att projektionsbilder kan visas på en ansluten bildskärm samtidigt som de projiceras.

Anm.

- Vilka signaler som matas ut via utgången MONITOR OUT medan projektorn är påslagen beror på vilken ingångskälla som är vald enligt tabellen nedan.

När denna ingångskälla är vald:	**Videosignaler som matas in via denna ingång matas ut via utgången MONITOR OUT:**
Computer 1	COMPUTER IN 1
Computer 2	COMPUTER IN 2
Video, S-video, HDMI1, HDMI2, Filtittare, CASIO USB-verktyg, Nätverk	Inmatade videosignaler matas ut via antingen Computer 1 eller Computer 2 i enlighet med senast vald ingångskälla (ingången COMPUTER IN 1 eller COMPUTER IN 2).*1

*1 Även om exempelvis ingångskällan ändras från Computer 1 till S-video, så fortsätter utmatning av videosignaler via utgången MONITOR OUT från ingången COMPUTER IN 1.

- Projektorn kan konfigureras så att videosignaler som matas in via ingången COMPUTER IN 1 matas ut via utgången MONITOR OUT medan projektorn är i beredskapsläge. Vi hänvisar till ”Alternativ inställning 2 → RGB/ljudberedskap” (s. 36) angående detaljer.

Projektionsavstånd och dukstorlek

De projektionsavstånd som anges nedan är avsedda att användas som referens vid uppställning av projektorn.

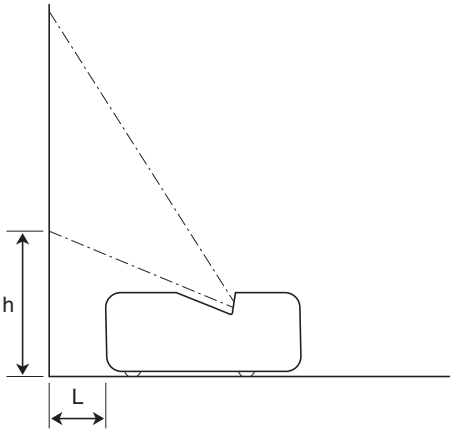

WXGA-modeller

Projektionsstorlek		Projektionsavstånd (avstånd till projektorns framsida): L (cm)	Höjd från projektorns undersida till dukens nedre kant: h (cm)
Dukstorlek	Diagonal (cm)		
50	127	6	24
60	152	13	27
80	203	27	32
100	254	40	38
110	279	47	40

XGA-modeller

Projektionsstorlek		Projektionsavstånd (avstånd till projektorns framsida): L (cm)	Höjd från projektorns undersida till dukens nedre kant: h (cm)
Dukstorlek	Diagonal (cm)		
40	102	4	25
50	127	12	28
60	152	20	32
80	203	37	39
100	254	52	45

Inställning av bildformat och projektionsbild

Det följande visar hur bilder projiceras i enlighet med aktuell typ av insignal och inställningen av bildformat på projektorn.

WXGA-modeller (1280 × 800)

Ingångskälla: RGB eller HDMI (PC)

Ingångssignal	Normal	Full	16:9	4:3	Sann
SVGA (800 × 600)					
XGA (1024 × 768)					
WXGA (1280 × 800)					
SXGA (1280 × 1024)					

Ingångskälla: Video, S-video, Komponent eller HDMI (DTV)

Ingångssignal	Normal	16:9	16:10	4:3	Letterbox
Bildformatet 4:3					
Hoptryckt bild					
Letterbox-bild					
Bildformatet 16:9					

XGA-modeller (1024 × 768)

Ingångskälla: RGB eller HDMI (PC)

Ingångssignal	Normal	Full	16:9	16:10
SVGA (800 × 600)				
XGA (1024 × 768)				
WXGA (1280 × 800)				
SXGA (1280 × 1024)				

Ingångskälla: Video, S-video, Komponent eller HDMI (DTV)

Ingångssignal	Normal	16:9	16:10	4:3
Bildformatet 4:3				
Hoptryckt bild				
Letterbox-bild				
Bildformatet 16:9				

RS-232C-styrning av projektorn

För att kunna manövrera projektorn med hjälp av RS-232C-kommandon från en dator behöver projektorn och datorn vara anslutna via en separat inköpt seriekabel (korsad).

Sändningsformat för kommandon

Kommunikations-protokoll	Datahastighet: 19 200 bps, databitar: 8 bitar, paritet: ingen, stoppbitar: 1 bit, flödeskontroll: ingen	
Läskommando	Sändningsformat	(<kommandonamn>?)
	Mottagningsformat	(<tillämpligt inställningsomfång för kommando>,<nuvarande inställning>)
	Sändningsexempel för kommando	(VOL?) sänt från datorn till projektorn. ↓ (0-30,15) återsänt från projektorn till datorn.
Skrivkommando	Sändningsformat	(<kommandonamn><inställningsvärde>)
	Sändningsexempel för kommando	(VOL0) sänt från datorn till projektorn. ↓ Projektorns volyminställning blir 0.

- Samtliga kommandon använder ASCII-tecken och heltal i decimalformat.
- Projektorn återsänder ett frågetecken (?) när den ges ett kommando den inte kan identifiera. Ett inställningsvärde som inte kan identifieras av projektorn ignoreras.
- Om projektorn håller på att utföra en åtgärd som startats genom ett tidigare sänt kommando, en knapptryckning på projektorn eller en knapptryckning på fjärrkontrollen, så måste sändning av nästa kommando vänta tills projektorn har avslutat den föregående åtgärden.

Kommandolista

- Medan projektorn är avslagen kan den endast ta emot följande kommandon: kontrollera ström på/av-läge (PWR?), läs lystid (LMP?) och skriv ström på (PWR1). Försök inte sända några andra kommandon till projektorn medan den är avslagen.
- Inmatning av giltiga signaler måste pågå för att ett kommando ska kunna användas till att koppla in blank skärm eller ändra bildformat.
- Endast de kommandon och inställningar som aktuell projektormodell stöder kan användas.
- Poster i kolumnen ”Funktion” i tabellen nedan anger om ett kommando är endast läsbart (R) eller endast skrivbart (W).

Kommando-namn	Funktion	Inställningar
PWR	Ström på/av	0: Av, 1: På
SRC	Val av ingångskälla:	0: RGB1, 1: Komponent 1, 2: Video, 3: RGB2, 4: Komponent 2 6: Auto1 (RGB/Komponent), 7: HDMI1, 8: Nätverk, 9: S-video 10: Auto2 (RGB/Komponent), 11: Filtittare, 13: CASIO USB-verktyg 14: HDMI2
AIS	Val av ljudinmatning	1: AUDIO IN 1, 2: AUDIO IN 2, 3: AUDIO IN R L, 4: HDMI1 AUDIO IN 5: HDMI2 AUDIO IN, 6: Tittarljud, 7: Nätverksljud
BLK	Blank skärm	0: Av, 1: På
VOL	Volym*1	0 (avstängt) till 30 (maximal volym)
VLP	W VLP anger, med ett numeriskt värde, hur mycket volymen ska höjas. VLM anger hur mycket den ska sänkas. Om exempelvis volymen ska ändras med en faktor på 5, så sänd ”VLP5” för att höja den eller ”VLM5” för att sänka den.	
VLM		
MUT	Ljudavstängning	0: Av, 1: På
PST	Färgläge	1: Grafik, 2: Teater, 3: Standard, 4: Svart tavla, 5: Naturligt
ARZ	Bildformat	0: Normal*2, 1: 16:9, 2: Normal*2, 3: Letterbox, 4: Full, 5: Sann 6: 4:3, 7: 16:10
LMP	R Läser den totala lystiden (Antalet timmar återsänds som ett heltalsvärde.)	
PMD	Ljuskontroll	0: Ljust*3, 1: Normal*3, 2: Ljussensor på, 3: Ljuseffekt 7 4: Ljuseffekt 6, 5: Ljuseffekt 5, 6: Ljuseffekt 4 7: Ljuseffekt 3, 8: Ljuseffekt 2, 9: Ljuseffekt 1
FRZ	Freeze	0: Av, 1: På
KST	Vertikal trapetskorrigering	0 till 120*4
KSP	W KSP anger, med ett numeriskt värde, hur mycket vertikal trapetskorrigering ska ökas. KSM anger hur mycket den ska minskas. Om exempelvis vertikal trapetskorrigering ska ändras med en faktor på 5, så sänd ”KSP5” för att öka den eller ”KSM5” för att minska den.	
KSM		
HKS	Horisontell trapetskorrigering	0 till 120*4
HKP	W HKP anger, med ett numeriskt värde, hur mycket horisontell trapetskorrigering ska ökas. HKM anger hur mycket den ska minskas. Om exempelvis horisontell trapetskorrigering ska ändras med en faktor på 5, så sänd ”HKP5” för att öka den eller ”HKM5” för att minska den.	
HKM		
KEY	W Utför knapptryck-ningsmanövrering.*5	1: ▲, 2: ▼, 3: ◀, 4: ▶, 5: ENTER, 6: ESC, 10: FUNC, 11: MENU 12: POWER, 13: AUTO, 14: INPUT, 15: TIMER, 16: ASPECT 17: BLANK, 18: FREEZE, 19: , 20: KEYSTONE + 21: KEYSTONE –, 22: D-ZOOM +, 23: D-ZOOM –, 24: VOLUME + 25: VOLUME –, 26: PLAY (▶❚❚), 27: REWIND (◀◀) 28: FORWARD (▶▶), 29: PREVIOUS (❚◀), 30: NEXT (▶❚)

Kommando-namn	Funktion	Inställningar
POS	Uppställningstyp*6	0: Projicering med projektorns ovansida vänd uppåt, framför duk 1: Projicering med projektorns ovansida vänd neråt, bakom duk 2: Projicering med projektorns ovansida vänd uppåt, bakom duk 3: Projicering med projektorns ovansida vänd neråt, framför duk
APO	Auto strömavslag	0: Av, 1: 5 minuter, 2: 10 minuter, 3: 15 minuter, 4: 20 minuter 5: 30 minuter
STS	R Feltillstånd hos projektorn visas.	0: Normal, 1: Fläktfel, 2: Temperaturfel, 7: Ljusfel, 16: Annat fel
MIC	Mikrofoningångsnivå	0 till 3
IDS	Projektor-ID	0: Alla, 1: ID1, 2: ID2, 3: ID3, 4: ID4

*1 Denna inställning gäller för signaler från en ingångskälla som för tillfället projiceras av projektorn.

*2 Inställningen 0 gäller för inställningen ”Normal” när RGB eller HDMI (PC) är valt som ingångskälla, medan inställningen 2 gäller för inställningen ”Normal” när komponent, HDMI (DTV), Video eller S-video är valt som ingångskälla.

*3 Inställningar för Läge för ljusstyrning av.

*4 Inställningsomfånget på projektorns inställningsmeny är –60 till 60.

*5 Varje inställning av ett KEY-kommando motsvaras av en knapp på fjärrkontrollen. Den manövrering av projektorn som utförs i enlighet med ett KEY-kommando är exakt densamma som vid tryckning på motsvarande knapp på fjärrkontrollen. Se till att KEY-kommandon som sänds till projektorn från en extern enhet sänds i samma ordningsföljd som vid motsvarande manövrering med knapparna på fjärrkontrollen.

*6 Anger hur projektorn är uppställd i förhållande till projektionsduken. Motsvaras av ”Projektionsläge” och ”Takmontering” på projektorns inställningsmeny.

Tekniska data

Modellnamn		XJ-UT331X	XJ-UT311WN	XJ-UT351W	XJ-UT351WN
Visningssystem		DLP®-chip × 1, DLP®-system			
Visningschip	Chipstorlek	0,55 tums XGA (bildformat: 4:3)	0,65 tums WXGA (bildformat: 16:10)		
	Antal bildpunkter	786 432 (1024 × 768)	1 024 000 (1280 × 800)		
Projektionsobjektiv		Fast zoom, manuell skärpeinställning			
		F 2,3 / f 4,2			
Ljuskälla		Laser och lysdiod			
Projicerad bildstorlek		40 till 100 tum	50 till 110 tum		
Projektionsavstånd	60 tum	0,20 meter	0,13 meter		
	100 tum	0,52 meter	0,40 meter		
	Minimalt projektionsavstånd	0,04 meter	0,06 meter		
Färgomfång		Full färgskala (upp till 1,07 miljarder färger)			
Ljusstyrka *1 *2		3300 lumen	3100 lumen	3500 lumen	
Kontrastförhållande (helt vitt / svart) *1 *2		20000:1			
Avsökningsfrek-venser	Horisontellt	15 till 91 kHz			
	Vertikalt	50 till 85 Hz			
Visningsupplösning	RGB-signaler	Naturlig: 1024 × 768	Naturlig: 1280 × 800		
		Maximal: 1920 × 1200 omformatering			
	Komponentvideosig-naler	Maximal: 1920 × 1080 (HDTV 1080P)			
	HDMI-signaler	Maximal: 1920 × 1200 omformatering			
	Videosignaler	NTSC, PAL, PAL-N, PAL-M, PAL60, SECAM			

Modellnamn		XJ-UT331X	XJ-UT311WN	XJ-UT351W	XJ-UT351WN
Kopplingar	RGB-ingång	Ingången COMPUTER: 15-polig mini-D-subingång (RGB) × 2 Används för inmatning av både RGB-signaler och komponentvideosignaler (YCbCr/YPbPr).			
	Komponentvideoin-gång				
	RGB-utgång	Utgången MONITOR OUT: 15-polig mini-D-subingång (RGB) × 1			
	Digital videoingång	HDMI-ingång: HDMI-ingång (typ A) × 1 (XJ-UT331X, XJ-UT311WN) / HDMI-ingång (typ A) × 2 (XJ-UT351W, XJ-UT351WN), HDCP-stöd, ljudsignalstöd			
	Analog videoingång	Kompositvideoingång (RCA) × 1, S-videoingång × 1			
	Ljudingång	RCA-ingångar (R/L), 3,5 mm stereominijack × 2			
	Ljudutgång	3,5 mm stereominijack × 1			
	Mikrofoningång *3	3,5 mm enkanaligt minijack × 1			
	USB-värd	USB typ A × 1 (endast nätverksmodeller)			
	USB-enhet	Mikro-USB (typ B) × 1: för programvaruuppdatering och registrering av logotypdata			
	Styrkoppling	RS-232C (9-polig D-subkoppling) × 1			
	Strömuttag	5 V/2 A likströmsuttag × 1 (på XJ-UT311WN och XJ-UT351WN, fungerar även som USB-värdport)			
	LAN-koppling	RJ-45 × 1 (endast nätverksmodeller)			
Stöd för trådlös anslutning *4		IEEE 802.11b/g/n-kompatibel (endast nätverksmodeller)			
Högtalare		16W × 1, enkanalig			
Tillåten drifttemperatur		5 till 35°C			
Tillåten luftfuktighet		20 till 80 % (utan kondensation)			
Tillåten höjd		0 till 3 000 meter över havet			
Strömförsörjning		100 till 240 V växelström, 50/60 Hz			
Strömförbrukning (100 till 240 V)					
Ljusutmatning 7 med ”Ljuskontroll” i läget ”På”		170W	160 W	185 W	
Ljusutmatning 1 med ”Ljuskontroll” i läget ”På”		90W	90 W	105 W	
Medan ”Ljust” är valt för ”Läge för ljusstyrning av”		210W	195 W	225 W	
Medan ”Normal” är valt för ”Läge för ljusstyrning av”.		180W	170 W	200 W	
Strömförbrukning i beredskapsläge (100 till 120 V)					
När ”Avaktivera” är angett för ”Fjärr på” *5		0,12 W			
När ”Aktivera” är angett för ”Fjärr på” *5		–	1,9 W	–	1,9 W

Modellnamn	XJ-UT331X	XJ-UT311WN	XJ-UT351W	XJ-UT351WN
Strömförbrukning i beredskapsläge (220 till 240 V)				
När ”Avaktivera” är angett för ”Fjärr på” *5	0,23 W			
När ”Aktivera” är angett för ”Fjärr på” *5	–	2,3 W	–	2,3 W
Ungefärliga yttermått *6	338 (B) × 333 (D) × 153 (H) mm (inkl. utskjutande delar)			
Ungefärlig vikt *6	5,7 kg			

*1 När ”Läge för ljusstyrning av” är inställt på ”Ljust”. ISO 21118:2012-standard.
*2 Anger samlat genomsnittsvärde när projektorn levereras från fabriken. Denna typ av uppgift bestäms av specifikationer för dataprojektor enligt ISO 21118:2012. Mätmetoder och förhållanden är baserade på Bilaga 2.
*3 Mikrofoner med strömförsörjningsfunktion stöds ej.
*4 Med trådlös adapter YW-40 ansluten till porten USB-A på projektorns baksida.
*5 Vi hänvisar till ”Nätverksinställningar → Fjärr på” (s. 37) angående detaljer kring konfigurering av inställningen Fjärr på.
*6 Exklusive kabelskydd.

Tekniska data är föremål för ändringar utan föregående meddelande.

GPL och LGPL

(1) Denna produkt använder sig av programvara (denna programvara) som lyder under upphovsrättslicenserna GNU General Public License (GPL) och GNU Lesser General Public License (LGPL). I enlighet med GPL och LGPL är källkoden till denna programvara en öppen källkod. Vem som helst som vill se den öppna källkoden kan göra det genom att ladda ner den från Casios nerladdningssajt för projektorer. Om denna programvara någon gång ska kopieras, modifieras eller spridas, så se till att det sker i enlighet med gällande villkor och bestämmelser för GPL och LGPL.

(2) Denna programvara tillhandahålls som den är, utan direkt eller indirekt garanti av något slag. Denna friskrivningsklausul påverkar dock inte de villkor och bestämmelser som gäller enligt garantin för själva produkten (inklusive fel orsakade av denna programvara).

(3) Besök CASIO:s webbplats angående detaljer kring de GPL- och LGPL-licenser som denna programvara lyder under.

HDMI®
HIGH-DEFINITION MULTIMEDIA INTERFACE

CE

Manufacturer:
CASIO COMPUTER CO., LTD.
6-2, Hon-machi 1-chome, Shibuya-ku, Tokyo 151-8543, Japan

Responsible within the European Union:
Casio Europe GmbH
Casio-Platz 1, 22848 Norderstedt, Germany
www.casio-europe.com

CASIO®

CASIO COMPUTER CO., LTD.
6-2, Hon-machi 1-chome
Shibuya-ku, Tokyo 151-8543, Japan

MA2102-F

© 2017 CASIO COMPUTER CO., LTD.